MZK

INDÚSTRIA AUTOMOTIVA

CATÁLOGO DE PRODUTOS 2025

BEM-VINDO À MZK ROLAMENTOS

Atuando no ramo automotivo há mais de 17 anos, a MZK Rolamentos é especialista no segmento de reposição, atendendo com qualidade e garantia a todas as normas exigidas.
Possui know-how na fabricação de mancais de embreagem; garfos de câmbio e de embreagem, kits para mancais de embreagem para garfos de câmbio e garfos de embreagem direcionados para linhas pesadas e utilitários MBB, Volkswagen, Ford, General Motors, Volvo, Scania, Agrale, Iveco, Fiat Ducato, Hyundai, Mitsubishi, e Toyota, além da linha agrícola Valtra, CBT, John Deere e Massey.
A indústria é completa em ferramental e maquinário, e abarca profissionais capacitados para produzir de acordo com as necessidades de seus clientes, preocupando-se sempre em desenvolver produtos com a máxima eficiência e segurança.
Tem expertise para desenvolver lançamentos visando suprir eventuais demandas do setor, respeitando as especificações das principais montadoras para uma melhor aplicabilidade dos equipamentos e manutenção, caso necessário.
Com departamento próprio de vendas, a MZK Rolamentos ainda possui representações em todo o território nacional e também no exterior, além de manter parcerias com as maiores distribuidoras de autopeças brasileiras.

CONHEÇA NOSSA LINHA DE PRODUTOS

ATUADOR DE EMBREAGEM

EIXO DE EMBREAGEM

MANCAIS DE EMBREAGEM

JOGO DE TRAVA PLATÔ

GARFO DE EMBREAGEM

KITS PARA GARFOS DE EMBREAGEM

GARFO DE CÂMBIO

POLÍTICA DE QUALIDADE

Qualidade e Seriedade desenvolvendo, Produzindo e comercializando Peças Automotivas. Para atender as expectativas de seus clientes. Com a participação de seus colaboradores, buscando a melhoria continua de seu Sistema de Gestão da Qualidade.

NOMECLATURA CATÁLOGO

AC - Mancal Completo Autocentrante
TB - Mancal Completo Contato Radial (Tubular) - Encanecado
RCS - Rolamento Sem Mancal (Só Rolamento)
RCL - Mancal Completo Utilitários
RCH - Mancal Completo Linha Pesada.
RCY - Atuadores Hidráulicos Linha Pesada, Utilitários
SM - Mancal Completo Aplicado sem Moringa
KTA - Kits Mancal Embreagem
KTG - Kits Garfo Embreagem
EXG - Eixo Garfo Embreagem
GDL - Garfos de Embreagem
GCL - Garfos de Câmbio
PGC - Patinha/Pastilha (em aço)
- Referencia.
- Aplicação

Escaneie aqui para acessar nosso site
www.mzkrolamentos.com.br

TABELA DE EQUIVALÊNCIA

AGRALE	NWO	SACHS	EATON	ORIGINAL	PG
RCH 5010 AC			1271010		14
RSC 5019	RSC 1009			6003.033.035.001	14
RCL 5035	RDS 1035	3367	125802	6003.033.035.001	14
RCH 5040 FJ		3040	125919	2PO141165	14
RCH 5080 AC			EATON 1041102		14
RCH 5303 FJ	RDL 1303			6013.033.035.001	14
RCH 5347 FJ	RDL 1428	3347	125783	6020.003.016.005	15
RCH 5360 AC	RDL 1360AC	3359			15
RCH 5365 FJ	RDL 1365	3389	125790	6007.0030.48005	15
RCH 5399 FJ	RDL 1431	3399		6025.0030.25005	15
RCH 5400 AC		3400	125910		15
RCH 5562 SM			125563 / 125715		15

FORD	NWO	SACHS	EATON	ORIGINAL	PG
RCS 5009			1271010		17
RSC 5016	RSC 1009			6003.033.035.001	17
RCH 5010	RDS 1035	3367	125802	6003.033.035.001	17
RCH 5029		3040	125919	2PO141165	17
RCL 5035	RDL 1303			6013.033.035.001	18
RCL 5037	RDL 1428	3347	125783	6020.003.016.005	18
RCL 5038	RDL 1360AC	3359			18
RCH 5040 FJ	RDL 1365	3389	125790	6007.0030.48005	18
RCH 5348 SM	RDL 1431	3399		6025.0030.25005	19
RCH 5349 SM		3400	125910		19
RCH 5350			125563 / 125715	BG 1X 7561-AA	19

FORD	NWO	SACHS	EATON	ORIGINAL	PG
RCH 5360 SM	RDL 1360	3348	125562	BF6X7A605 A	19
RCH 5360 AC	RDL 1360 AC	3359		BF7X7A605 A	20
RCH 5360	RDL1360	3359		BF7X7A605 A	20
RCH 5431 AC		3100 / 3431		457548-AB	20
RCH 5529 AC		3100 / 3431	125755	457548-AB	20
RCH5562 SM			125562		21
RCH 5563			125563		21
RCH 5650 SM			125650		21
RCH 5713			125713		21
RCH 5716			125716		22
RCH 5717 SM			125717		22
RCH 5723				GC4275002 A	22
GM	**NWO**	**SACHS**	**EATON**	**ORIGINAL**	**PG**
RCL 5035	RDS 1035	3367	125802	94.609.464	22
RCL 5062	RDL 1036			94.609.464	23
RCL 5061	RDL 1061			93D2934	23
RCH 5360AC	RDL 1360 AC	3359			25
RCH 5563			125563		25
IVECO	**NWO**	**SACHS**	**EATON**	**ORIGINAL**	**PG**
RCH 5565 AC			125655	2T2 141 165-K	35
RCH 5323	RDL 1326	3362	125800		35
RCH 5336 AC	RDL 1366	3366	125652		35
RCH 5360 AC	RDL 1360 AC				35
RCH 5391 AC		3391			35
RCH 5399 FJ		3399			36
RCH 5400AC		3400	125910		36
RCH 5401		3401			36

IVECO	NWO	SACHS	EATON	ORIGINAL	PG
RCH 5498 AC		3398			36
RCH 5730				SKF VKC4730	36
MERCEDES	**NWO**	**SACHS**	**EATON**	**ORIGINAL**	**PG**
RCS 5007	RDS 1007			000 254 0020	37
RCH 5020	RDL 1020	3384			38
RCS 5020	RDS 1020	3384			38
RCH 5021	RDL 1020	3385			38
RCS 5021	RDS 1021	3385			38
RCH 5300	RDL 1300	3358			38
RCH 5305 FJ	RDL 1305	3324			39
RCH 5305 TB	RDL 1305	3324			39
RCH 5306 FJ	RDL 1306	3330			39
RCH 5307 FJ	RDL 1307	3327			39
RCH 5308 TB	RDL 1308	3310			40
RCH 5308 FJ	RDL 1308	3310			40
RCH 5311	RDL 1311	3329			40
RCH 5312	RDL 1312				40
RCH 5320 AC	RDL 1320	3325	125807		40
RCH 5320 FJ					41
RCH 5321AC	RDL 1321	3345	125653		41
RCH 5324 FJ	RDL 1324	3383			41
RCH 5326 FJ	RDL 1326	3326			41
RCH 5328 FJ	RDL 1328				41
RCH 5331 AC	RDL 1331				42
RCH 5332 FJ	RDL 1332	3345	125653		42
RCH 5337 AC	RDL 1337	3337/3338			42

MERCEDES	NWO	SACHS	EATON	ORIGINAL	PG
RCH 5338 AC	RDL 1338				42
RCH 5356 AC	RDL 1356	3377	125634 / 125635		42
RCH 5378 AC	RDL 1378	3388			43
RCH 5390 AC	RDL 1424	3390	125946		43
RCH 5397 AC	RDL 1397	3309	125806		43
RCH 5635			125635		43
RCH 5654			125654		43
RCH 5843 AC				ACHS 3309; DT SPARE PARTS : 4.63047	
SCANIA	**NWO**	**SACHS**	**EATON**	**ORIGINAL**	**PG**
RCS 5015	RDS 1015	3361		133011 / 215131	45
RCH 5314 AC	RDL 1314	3353		1.386.160	24
RCH 5329 AC	RDL 1329	3352	125708	1.319.344	24
RCH 5368 AC		SACHS 2798464.			24
RCH 5372	RDL 1372	3075 / 3375		352750 1.367,604	24
RCH 5422 AC	RDL 1422	3350	125709	1.728.165 1.499.770	25
RCH 5522 AC				1493990	25
RCH 5522				1493990	25
RCH 5722 AC				VALEO 830010	25
VOLVO	**NWO**	**SACHS**	**EATON**	**ORIGINAL**	**PG**
RCH 5315	RDL 1315	3353		1655289/ 166833	26
RCH 5316	RDL 1316	3368		267156	26
RCH 5317	RDL 1317	3374		1655287	26
RCH 5318	NWO RDL 1318	SACHS 3372		165.5288	27
RCH 5319	RDL 1319	RDL 1319		1672944 / 1655843	27

VOLVO	NWO	SACHS	EATON	ORIGINAL	PG
RCH 5322	RDL 1322	3386		1527695	27
RCH 5325	RDL 1325	3363	125637	1655825	27
RCH 5352	RDL 1352	3365		1668930 / 1668938	27
RCH 5360 AC	RDL 1360 AC	3359			28
RCH 5394	RDL 1394	RDL 1394	125643	1672964	28
RCH 5396 AC	RDL 1396		125641	20722523	28
RCH 5563			125563 / 125715		28
RCH 5567		KIT 6295			28
RCH 5565 AC			125655		28
RCH 5716			125.5716		29
V.W	**NWO**	**SACHS**	**EATON**	**ORIGINAL**	**PG**
RCS 5009	RDS 1009	3367		2991380	29
RCL 5035	RDS 1035	3307 / 3367	125802	82TU7548-A	29
RCL 5037	RDL 1037	3373	125804	2SK 141 165	29
RCH 5040		3040	125919	OR 2 Z O 141165	29
RCH 5323 FJ	RDL 1323	3362		2T2 141265	30
RCH 5349 SM	RDL 1349	3346		E 3 HN 7580 AA	30
RCH 5350	RDL 1350			2TB 141165	30
RCH 5360 AC	RDL 1360 AC	3359		2 RP 141037 C	30
RCH 5360	RDL 1360	3359		2 RP 141037 C	31
RCH 5360 SM	RDL 1360 SM	3348		2ZO 141707 A	31
RCH 5363 SM	RDL 1363			2RP 141037 B	31
RCH 5366 AC	RDL 1366	3396	125710	2T2 141037 B	31
RCH 5380	RDL 1366	3371		2991380	31
RCH 5498		3398			32

V.W	NWO	SACHS	EATON	ORIGINAL	PG
RCH 5562 SM			125562		32
RCH 5563			125563		32
RCH 5565 AC			125655	2T2 141 165-K	32
RCH 5566 AC		3344	125916	270 141 165	32
RCH 5597 AC	RDL 1427	3397	125793	2T2 141.165 E	33
RCH 5650 SM			125650		33
RCH 5716	RDL 1362	3040	125716	2RP 141037 C/ 40 30026.26 E	33
RCH 5717 SM			125717		33
RCL 5733		3373			33
RCH 5739					34
RCH 5877				23B141165	34
RCH 6165				C1036254; 23B.141.165	34
RCH 6166				23b141165e	34

ATUADOR	NWO	SACHS	EATON	ORIGINAL	PG
RCY 7843	RDL 1375	3361		002 250 66 15	57
RCY 7844				002.254.2508,	57
RCY 7142		66 6482 000 142		510 0275 10	57
RCY 7315		3378	551572		58
RCY 7775				K209862	58
RCY 7900		3378	551572		58

CBT	NWO	SACHS	EATON	ORIGINAL	PG
RCH 5010 AC	RDS 1015			090.0602.021	16

CHRYSLER	NWO	SACHS	EATON	ORIGINAL	PG
RCS 5009	RDS 1009	3367		AL 2116 T	16
RCH 5323	RDL 1323	3326	125800		16

JOHN DEERE	NWO	SACHS	EATON	ORIGINAL	PG
RCS 5009	RDS 1009	3359		AL 2216 T	37
MASSEY	**NWO**	**SACHS**	**EATON**	**ORIGINAL**	**PG**
RCS 5016	RDL 1016	3359		3585341 M1	37
RCH 5864 AC				6302040, F-586497, 500136610, 87089300EX01	37
TOYOTA	**NWO**	**SACHS**	**EATON**	**ORIGINAL**	**PG**
RCS 5007	RDS 1007			900236301	25
RCL 5007	RDL 1600			900236301	25
VALTRA	**NWO**	**SACHS**	**EATON**	**ORIGINAL**	**PG**
RCS 5019	RDS 1019			164480 / 164481	26
RCH 5200	RDL 1600			817 81200	26

MITSUBISHI GARFOS EMB.	EATON	ORIGINAL	PG
GDL 350.16		4144344001	45

AGRALE GARFOS EMB.	EATON	ORIGINAL	PG
GDL 350.05	997078		45
EXG 351		TJG 141865	45
EXG 352		TJG 141863	45

FIAT GARFOS EMB.	EATON	ORIGINAL	PG
GDL 350.24		1489891080	44
EXG 359		BH1X 75 44 BA	44

HYUNDAI GARFOS EMB.	EATON	ORIGINAL	PG
GDL 350.16		414434400	45

FORD GARFOS EMB.	EATON	ORIGINAL	PG
GDL 350.05	997078	TJG 141861	45
EXG 351		TJG 141865	45
EXG 352		TJG 141863	45
GDL 350.07		TJG 141857	45
GDL 350.13		BE 2Y 7515 A	45
GDL 350.29	125737	BH 1X 7544 BA	45
GDL 350.32	125596	BA 1X 7544 AA	45
KTG350.29/ 32 A			46
GDL 350.33		BH1X7544CA	46
KTG 350.33 A			46

IVECO GARFOS EMB.	EATON	ORIGINAL	PG
GDL 350.06	997152 125743	503101155	50
KTG 350.06-A			50
EXG 351		TJG 141865	50
EXG352		TJG 141863	50

GM GARFOS EMB.	EATON	ORIGINAL	PG
GDL 350.06	125731 125743	TJG 141861	46
KTG 350.06 A			46
EXG 351		TJG 141865	46
EXG352		TJG 141863	46
GDL 350.08		09302935	47
GDL 350.09		00839239	47
GDL 350.10		007363694	47

VOLVO GARFOS EMB.	EATON	ORIGINAL	PG
GDL 350.14	127743	21333869	51
KTG 350.14.A			51
EXG 351		TJG 141865	51
EXG 352		TJG 141863	51

KIT TRAVA MANUAL	PG
KTA 5101	54
KTA 5102	54
KTA 5103	55
KTA 5104	55
KTA 5105	55
KTA 5106	55

MBB GARFOS CÂMBIO	EATON	ORIGINAL	PG
GCL 423.01	344 260 01 30 321 260 2630		55
GCL 423.03	302 265 06 02		55
GCL 445.02	321 260 27 30		55
GCL 445.04	302 265 07 02 384 265 04 02		55
PGC 400.00	385 265 00 49		55

MBB GARFOS CÂMBIO	EATON	ORIGINAL	PG
GCL 401-R		345 260 04 30 383 260 07 30	52

KIT TRAVA MANUAL	PG
KTA 5107	56
KTA 5112	56
KTA 5113	56
KTA 5114	56

MBB GARFOS CÂMBIO	ORIGINAL	PG
GCL 523.01	344 260 01 30 321 260 26 30	51
GCL 523.03	302 265 06 02 384 265 06 02	51
GCL 545.02	321 260 27 30	51
GCL 545.04	302 265 07 02 384 265 04 02	51

SCANIA GARFOS CÂMBIO	EATON	ORIGINAL	PG
GDL 350.27		1479577	49
KTG 350.27 B			49
KTG350.17 A			49

MERCEDES GARFOS EMB.	ORIGINAL	PG
GDL 350.01	327 250 1213	47
GDL 350.02	352 250 01 13	47
GDL 350.03	381 254 02 08	47
GDL 350.04	970 254 03 08	47
KTG 350.04 A	000 254 00 17	47
EXG 356	679 254 01 06	47
GDL 350.11	386 250 00 13	48
KTG 350.11.A	382 250 01 13	48
EXG 355	386 254 00 06	48
GDL 350.12	388.250.0513	48
KTG 350.12.A		48
EXG 353	388.254.0006	48
EXG 354	388.254.0106	48
GDL 350.19	655.254.0708 /655.250.1513	51
KTG 350.19.A		51
KTG 350.19.B		51
EXG 357	655.254.0206	51

V.W GARFOS EMB.	EATON	ORIGINAL	PG
GDL 350.05	997078	2 RP 141 861 A	51
EXG 351		TLG-141865	51
EXG 352		TJG 141863	51
GDL 350.06	125743 125731	2RM 141 861	53
KTG 350.06.A			53
GDL 350.13		TPH 141857	53
GDL 350.14	125743 125731	2RM 141 861	51
KTG 350.14.A			51
GDL 350.15		2 WO 311 551	52
GDL 350.21		2 T2 141 719 / E	52
KTG 350.21.A			52
GDL 350.22	125699	2T2 141720	53
KTG 350.22.A			53
GDL 350.30		2WOP0311549	52
KTG. 350.30A			52
KTG 350.34			54
GDL350.34		1615929;1668287;1686643; 1745237;	54

AGRALE	DESENHO TÉCNICO	REFERÊNCIA/APLICAÇÃO
RCH 5010 AC 	 A - Altura / Height (mm) 93,0 B - Largura para o garfo / Width Fork (mm) 71,0 C - Diâmetro para mola membrana / Diameter of spring membrane (mm) 70,0	RDL 1429 EATON 1271010 AGRALE MA 12.0, MA 15.0 MWM EURO 5 TODOS ÔNIBUS NEOBUS MID BUS INTERNATIONAL CAMINHÃO 4.400 I DURASTAR 4/2 6/2 EURO 3 (TODOS) EMBREAGEM 365 mm DE PUXAR APLICA KTA 5105
RCS 5019 	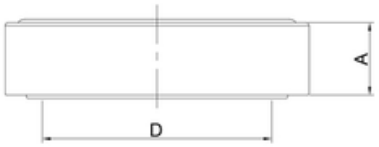 A - Altura / Height (mm) 22,0 D - Diâmetro Furo / Hole diameter (mm) 55,0	NWO RDS 1009 6003.033,035.001 Caminhão 1600 RS, RD Diesel, 1800 RS RD (93-94), 7000
RCL 5035 	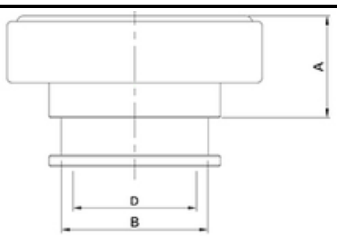 A - Altura / Height (mm) 36,70 B - Largura para o garfo / Width Fork (mm) 52,80 D - Diâmetro Furo / Hole diameter (mm) 44,60	SACHS 3367, NWO RDC 1035, EATON 125802, 82 TU 7548 A. PLATÔ 280, 300, 325, 300mm EMPREAGEM DE EMPURRAR, F 1000, F 2000, F 4000 ATE 79, F 11000, F 13000, F 14000, F 16000, F 19000, F 21000, F 22000 ATE 86, MT MWM D229-6 13" FORD 4.4 MWM 229.4 FORD 272, F 600, F 700 MAXION PERKINS MWM, F 7000, FT 7000, F 350, F 400, F 4000...003-92, FORD CARGO 1113, 1313, 712E, 2007 A 201
RCH 5040 FJ 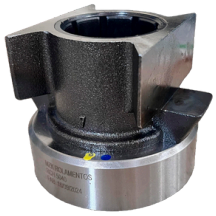	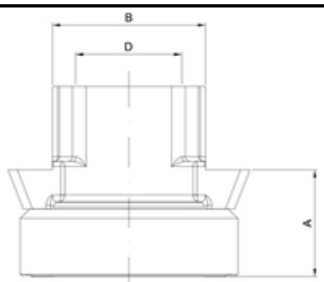 A - Altura / Height (mm) 45,0 B - Largura para o garfo / Width Fork (mm) 64,80 D - Diâmetro Furo / Hole diameter (mm) 44,80	SACHS 3040 EATON 125919 V.W. 2ZO-141165 2P0 - 141165 457548 AA FORD 816-E, 1119 4.5 (2012 / 2013) FORD CARGO 816-E, 1119 CUMMINS ISB 4.5 160 P70 EURO 5 TRANSMISSÃO EATON FS-4505-D APLICADO NO PLATÔ 1085 SACHS PLATÔ 330 mm EMBREAGEM EMPURRAR
NOVO **RCH 5080 AC** 	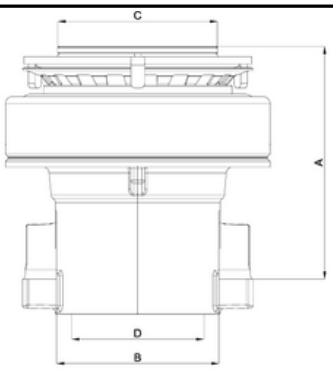 A - Altura / Height (mm) 105,0 B - Largura para o garfo / Width Fork (mm) 71,0 C - Diâmetro para mola membrana / Diameter of spring membrane (mm) 70,0 D - Diâmetro Furo / Hole diameter (mm) 57,5	EATON 1041102 AGRALE 14000 EURO 5 (2012 A 2020); AGRALE 14000 6x2 EURO 5 (2012 A 2015) AGRALE 14000 S EURO 5 (2012 A 2015)
RCH 5303 	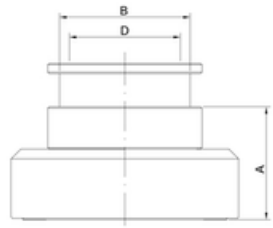 A - Altura / Height (mm) 45,50 B - Largura para o garfo / Width Fork (mm) 52,80 D - Diâmetro Furo / Hole diameter (mm) 44,60	NWO RDL1303 6013.033.035.001 EMBREAGEM HIDRÁULICA 280 MM EMPURRAR CAMINHÃO 7000, 7500, 8500, 1600D, 1800D, 4500D, 5000D PLATÔ SACHS 280 / 300 / 325 mm

AGRALE	DESENHO TÉCNICO	REFERÊNCIA/APLICAÇÃO
RCH 5347 FJ 	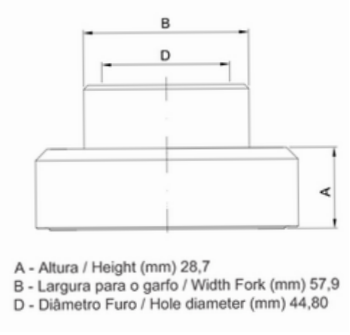	SACHS 3347 NWO RDL 1428 EATON 125783 6013.0033.005 6020.0030.16005 PLATÔ 325 mm CAMINHÃO 7500 / 8500 / 9500 E-TRONIC, MICRO ÔNIBUS CHASSI 7.5 EMEC, E-TRONIC MA 8.5, 9.5 E-TRONIC VOLARE W8, W 9 ELETRÔNICO PARA GARFO ROLETADO
RCH 5360 AC 	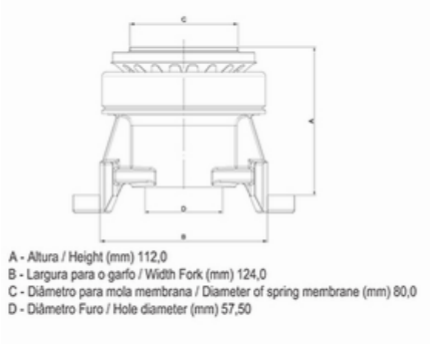	SACHS 3359 NWO RDL 1360AC PLATÔ 380 mm CÂMBIO C/ MORINGA AUTO CENTRANTE EMBREAGEM DE PUXAR CAMINHÃO CHASSI MT 12.0 LE E-TRONIC CUMMINS, CHASSI MT 12.0 SB E-TRONIC CUMMINS INTERACT 4170 CV APÓS 2004 CHASSI MA 12.0 E-TRONIC CUMMINS, INTERACT 6 185 E 220 CV APÓS 2004 CHASSI NA 15-0, EURO II ATÉ 2012 APLICADO KIT KTA 5101
RCH 5365 FJ 	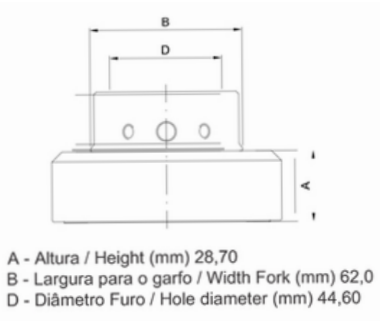	SACHS 3722 / 3389 NWO RDL 1365 EATON 125790 6007.0030.48005 / 6013.003.033.005 MARCOPOLO VOLARE MICRO BUS A5, A8, FURGOVAN 6000 RSE, A 8000 CAMINHÕES SÉRIE 6000, 6000D, 7000, 7500, 8000 MWM TCA, 8500, 9200 MWM TCAE MOTORES MECÂNICO E ELÉTRICO MANCAL COMPLETO EMBREAGEM 300/330 mm EMPURRAR MWM T2229 EC4T MWM T4.10 TURBO MWM 4.10 TCA CHASSI MA 8.5, 9.2 E TRONIC MWM ACTEON 4.12 TCAE 150 (CV) SPRINT
RCH 5399 FJ 		SACHS 3399 RDL 1431 6025003025005 AGRALE 330mm
RCH 5400 AC 		SACHS 3400 EATON 125910 AGRALE (362 mm) MA 9.2 , MA 10.0, VOLARE W8, W.9, WL 2012>... CAMINHÃO 10.000 (MOTOR MWM MAXXIFORCE 4.8 (165 CV), VOLARE W8 W9 APLICADO NO PLATÔ 1852 SACHS 362 mm EMPURRAR
RCH 5562 SM 	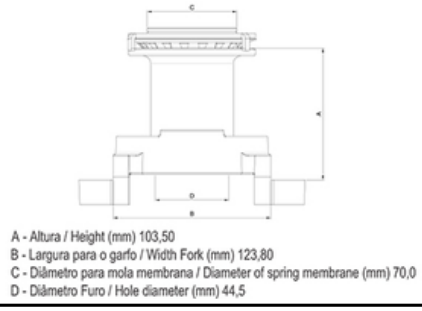	EATON 125562 CAMINHÃO 1400/1400 6x2 2012; MA 12.0 TRONIC - 2006; MA 12.0/15.0 - EURO 5 MA 15.0 - 2007 Platô 365

AGRALE	DESENHO TÉCNICO	REFERÊNCIA/APLICAÇÃO
RCH 5563 	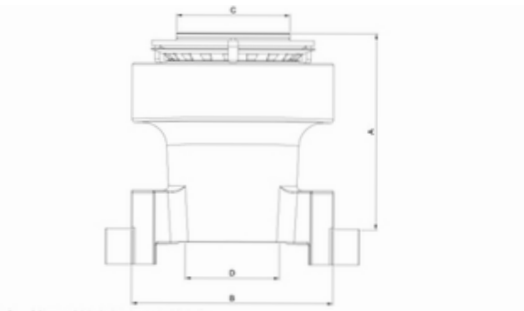 A - Altura / Height (mm) 121,0 B - Largura para o garfo / Width Fork (mm) 123,80 C - Diâmetro para mola membrana / Diameter of spring membrane (mm) 70,0 D - Diâmetro Furo / Hole diameter (mm) 57,5	EATON 125563 / 125715 Agrale MA15.0 APE 2006 TODOS; Agrale MA 15.0 MNM 4.12 TCAE EURO ATÉ 2002 PLATO 365

CBT	DESENHO TÉCNICO	REFERÊNCIA/APLICAÇÃO
RCH 5010 AC 	 A - Altura / Height (mm) 93,0 B - Largura para o garfo / Width Fork (mm) 71,0 C - Diâmetro para mola membrana / Diameter of spring membrane (mm) 70,0 D - Diâmetro Furo / Hole diameter (mm) 57.5	RDL 1429 EATON 1271010 AGRALE MA 12.0, MA 15.0 MWM EURO 5 TODOS ÔNIBUS NEOBUS MID BUS INTERNATIONAL CAMINHÃO 4.400 I DURASTAR 4/2 6/2 EURO 3 (TODOS) EMBREAGEM 365 mm DE PUXAR APLICA KTA 5105

CHRYSLER	DESENHO TÉCNICO	REFERÊNCIA/APLICAÇÃO
RCS 5009 	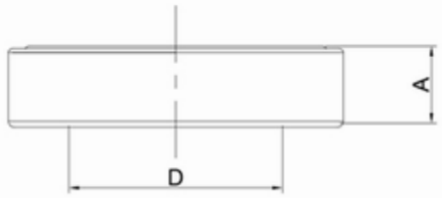 D - Diâmetro Furo / Hole diameter (mm) 52,40 A - Altura / Height (mm) 20,0	SACHS 3367 NWO RDS 1009 AL 2116 T FAG 526468 DODGE DART, CHARGER RT, GRAN SEGAM, MAGNUN
RCH 5323 FJ 	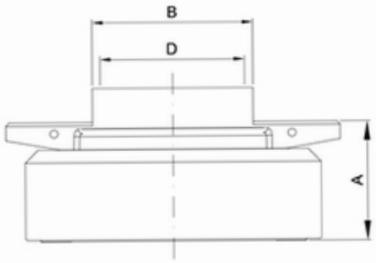 A - Altura / Height (mm) 36,50 B - Largura para o garfo / Width Fork (mm) 49,80 D - Diâmetro Furo / Hole diameter (mm) 44,50	SACHS 3323 NWO RDL 1323 EATON 125800 DODGE 700, 900, 950 E, 17110 5, 10/87 A 02/ 94, 8100, 8200, 11130, 13150 TODOS EMBREAGEM DE EMPURRAR

FORD	DESENHO TÉCNICO	REFERÊNCIA/APLICAÇÃO
RCS 5009 	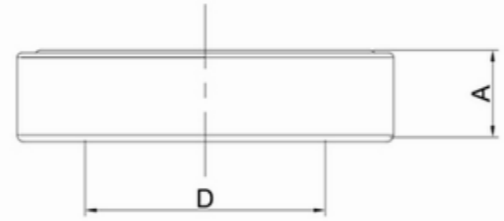 D - Diâmetro Furo / Hole diameter (mm) 52,40 A - Altura / Height (mm) 20,0	SACHS 3367 NWO RDS 1009 AL 2116 T FAG 526468 DODGE DART, CHARGER RT, GRAN SEGAM, MAGNUN
RCS 5016 	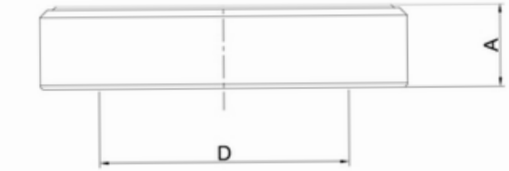 D - Diâmetro Furo / Hole diameter (mm) 63,50 A - Altura / Height (mm) 22,0	NWO RDS 1016, 3.585.341, INA F 45 984-2 FAG 576040. F4600, 6600
RCH 5010 AC 	 A - Altura / Height (mm) 93,0 B - Largura para o garfo / Width Fork (mm) 71,0 C - Diâmetro para mola membrana / Diameter of spring membrane (mm) 70,0 D - Diâmetro Furo / Hole diameter (mm) 57,5	SACHS 395mm, EATON 1251050, EATON 127.1010 E 138 215-1, BH6X 7548 BA. AGRALE MA 12.0, MA 15.0 MWM EURO 5 TODOS ÔNIBUS NEOBUS MID BUS INTERNATIONAL CAMINHÃO 4.400 I DURASTAR 4/2 6/2 EURO 3 (TODOS) EMBREAGEM 365 mm DE PUXAR APLICA KTA 5105
RCH 5029 AC 	 A - Altura / Height (mm) 122,0 B - Largura para o garfo / Width Fork (mm) 71,0 C - Diâmetro para mola membrana / Diameter of spring membrane (mm) 70,0 D - Diâmetro Furo / Hole diameter (mm) 57.5	SACHS 365mm, EATON 127.1029, 138.206.2, F 81A7548 AC. NOVO FORD CARGO 1317E, 1319E, 1517, 1519, 1717E, 1719, MOTOR CUMMINS 3.91 (170CV) CUMMINS CAMINHAO 2011 1722 E 2422 TODOS 1723, 2423, 2012...; MOTOR CUMMINS 5.91 (220CV) 2011...; PLATO 365mm LUK EMBREAGEM DE PUXAR

FORD	DESENHO TÉCNICO	REFERÊNCIA/APLICAÇÃO
RCL 5035 	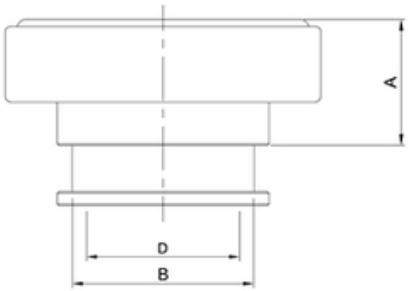 A - Altura / Height (mm) 36,70 B - Largura para o garfo / Width Fork (mm) 52,80 D - Diâmetro Furo / Hole diameter (mm) 44,60	SACHS 3367 NWO RDC 1035 EATON 125802 82 TU 7548 A PLATÔ 280 / 300 / 325 / 330 mm EMBREAGEM DE EMPURRAR F 1000, F 2000, F 4000 ATÉ 79 - F 11000, F 13000, F 14000, F 16000, F 19000, F 21000, F 22000 ATÉ 86 MT MWM D229-6 13" FORD 4.4 MWM 229.4 FORD 272 F 600, F 700 MAXION PERKINS MWM,]F 7000, FT 7000, F350, F 400, F 4000 ...003-92 CARGO 1113, 1313, 712E, 2007 A 2012
RCL 5037 	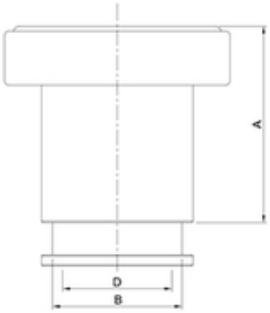 A - Altura / Height (mm) 80,0 B - Largura para o garfo / Width Fork (mm) 52,80 D - Diâmetro Furo / Hole diameter (mm) 44.60	SACHS 3373 NWO RDC 1037 2SK 141.165 XC45 7548 AA PLATÔ 300 / 325 / 330 mm EMBREAGEM EMPURRAR F 4000 TURBO DIESEL MWM CUMMINS 09/97 A 1998 CARGO 814, 815 CUMMINS 13" 4BTAA 180CV MECÂNICO
RCL 5038 	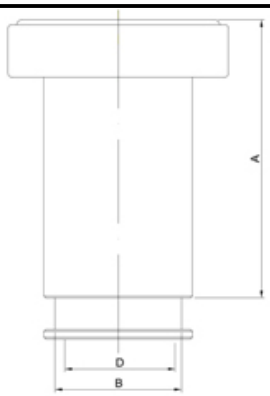 A - Altura / Height (mm) 115,60 B - Largura para o garfo / Width Fork (mm) 52,80 D - Diâmetro Furo / Hole diameter mm 44 60	SACHS 3387, NWO RDC 1038, EATON 125801, 2SL 141.165 PLATÔ 325/330mm EMBREAGEM EMPURRAR F 12000, F 14000, 16000 HD MOTOR MWM 6.10 F 14000 HD
RCH 5040 FJ 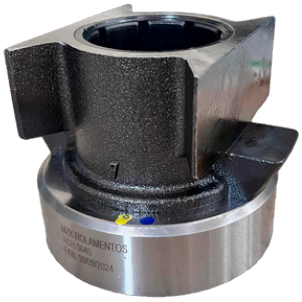	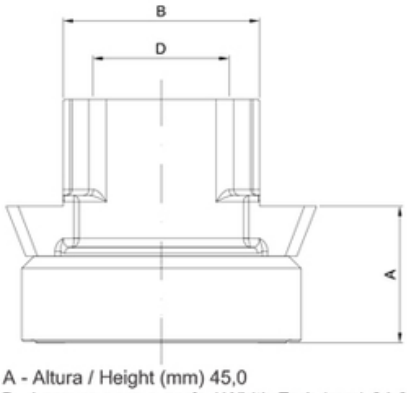 A - Altura / Height (mm) 45,0 B - Largura para o garfo / Width Fork (mm) 64,80 D - Diâmetro Furo / Hole diameter (mm) 44,80	SACHS 3040, EATON 125919, V.W. 2ZO-141165, 2P0-141165, 457548 AA FORD 816-E, 119 4.5 (2012 / 2013) FORD CARGO 816-E, 1119, CUMMINS ISB 4.5 160 P70 EURO 5 , TRANMISSAO EATON FS-4505-D APLICADO PLATO 1085 SACHS PLATO 330mm EMBREAGEM DE EMPURRAR

FORD	DESENHO TÉCNICO	REFERÊNCIA/APLICAÇÃO
RCH 5348 SM 	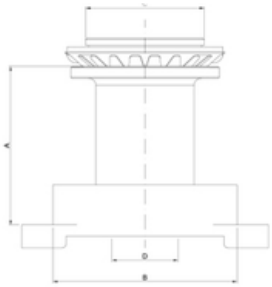 A - Altura / Height (mm) 100,0 B - Largura para o garfo / Width Fork (mm) 124,0 C - Diâmetro para mola membrana / Diameter of spring membrane (mm) 80,0 D - Diâmetro Furo / Hole diameter (mm) 44,50	**SACHS 3358, NWO RDL 1348, 6TH 6580, 2Z0141707-A** **PLATÔ 350 E 380mm CÂMBIO SEM MORINGA EMBREAGEM DE PUXAR, CARGO C1117, 1215, 1218, C1317, 1415, 1417, 1418, 1419, C1517, 1519, 1615, 1617, 1618, 1619, C 2217, 2218, 2319, ÔNIBUS B1618.**
RCH 5349 SM 	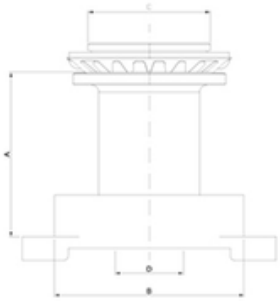 A - Altura / Height (mm) 107,0 B - Largura para o garfo / Width Fork (mm) 124,0 C - Diâmetro para mola membrana / Diameter of spring membrane (mm) 80,0 D - Diâmetro Furo / Hole diameter (mm) 44,50	**SACHS 3346, NWO RDL 1349, E 3HN 7580 AA** **CARGO C 11-17, C 13-17, C 15-17, C 16-18, C 22-17 ASPIRADO APLICADO CAMBIO SEM MORINGA PLATO 350mm EMBREAGEM DE PUXAR.**
RCH 5350 	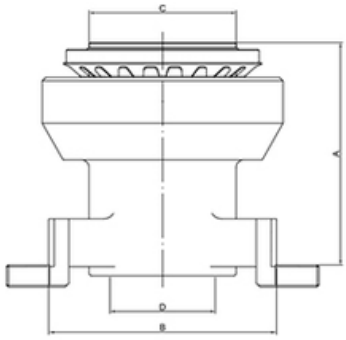 A - Altura / Height (mm) 119,30 B - Largura para o garfo / Width Fork (mm) 124,0 C - Diâmetro para mola membrana / Diameter of spring membrane (mm) 80,0 D - Diâmetro Furo / Hole diameter (mm) 57,50	**NWO RDL 1350, 2RP 141.037C, BG 1X 7561-AA, LUK 500083910** **PLATO LUK COM MORINGA 365mm EMBREAGEM DE PUXAR, 15170, 15180, 16170, 16180, 16200, 16210, 17210, 22170, 24220, ONIBUS 16210, CARGO 1117 TURBO, CARGO 1317 TURBO, CARGO 1517 TURBO, CARGO 2217 TURBO 1317, 1517, 12170, 12180, 13170, 13180, 14150, 14170,14180, 14200, 14220.**
RCH 5360 SM 	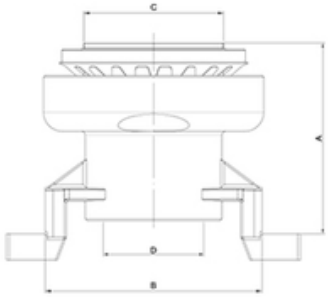 A - Altura / Height (mm) 112,0 B - Largura para o garfo / Width Fork (mm) 124,0 C - Diâmetro para mola membrana / Diameter of spring membrane (mm) 80,0 D - Diâmetro Furo / Hole diameter (mm) 57,50	**SACHS 3348, NWO RDL 1360 SM, EATON 125562, 2ZO 141.707 A, BF6X 7 A605 A** **PLATO 350 E 380mm EMBREAGEM DE PUXAR CAMINHOES E ONIBUS ACIMA DE (170CV), CAMBIO SEM MORINGA, EXCETO LINHA CONSTELLATION 1117, 1422, 1517, 1519, 1521, 1615, 1617, 1618, 1619, 1215, 1218, 1317, 1415, 1417, 1418, 1419, 1421, 1621, 1622, 1630, 1721, 1722, 1730, 1731, 2217, 2218, 2219, 2319, 2322, 2324, 2421, 2422, 2524, 2622, 2626, 2630, 2631, 3222, 3224, 3530, 4030, 4031, 4331 MAXTRON F 12000, F 14000, F 16000, ONIBUS B 1618, B 1621.**

FORD	DESENHO TÉCNICO	REFERÊNCIA/APLICAÇÃO
RCH 5360 AC 	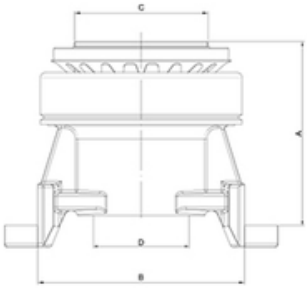 A - Altura / Height (mm) 112,0 B - Largura para o garfo / Width Fork (mm) 124,0 C - Diâmetro para mola membrana / Diameter of spring membrane (mm) 80,0 D - Diâmetro Furo / Hole diameter (mm) 57.50	SACHS 3359 NWO RDL 1360 AC 2RP 141.037 B BF7X 7A605 A PLATO 350, 380 E 395mm EMBREAGEM DE PUXAR, CAMINHOES E ONIBUS ACIMA DE (170CV) CAMBIO COM MORINGA 1215, 1317, 1415, 1421, 1422, 1517, 1519, 1521, 1615, 1618, 1621, 1622, 1630, 1717 CAIXA EATON, 1721, 1722, 1730, 1731, 2217, 2218, 2219, 2319, 2322, 2324, 2421, 2422, 2425, 2428, 2622, 2626, 2628 E, 2630, 2631, 2632 E, 3222, 3224, 3530, 4030, 4031, 4432 E, 4532 E, 5032 E, ONIBUS 1618, 1621, 2631/4031 ATE 2005 PLATO SACHS, LUK.
RCH 5360 	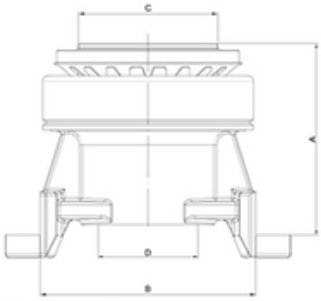 A - Altura / Height (mm) 112,0 B - Largura para o garfo / Width Fork (mm) 124,0 C - Diâmetro para mola membrana / Diameter of spring membrane (mm) 80,0 D - Diâmetro Furo / Hole diameter (mm) 44,50	SACHS 3359, NWO RDL 1360, 2RP 141.037B, BF6X 7A605 A. PLATO 350, 380 E 395mm EMBREAGEM DE PUXAR CAMINHOES E ONIBUS ACIMA DE (170CV) CAMBIO COM MORINGA 1215, 1317, 1415, 1421, 1422, 1517, 1519, 1521, 1615, 1618, 1621, 1622, 1630, 1717 CAIXA EATON, 1721, 1722, 1730, 1731, 2217, 2218, 2219, 2319, 2322, 2324, 2421, 2422, 2425, 2428, 2622, 2626, 2628 E, 2630, 2631, 2632 E, 3222, 3224, 3530, 4030, 4031, 4432 E, 4532 E, 5032 E, ONIBUS 1618, 1621, 2631/4031 ATE 2005 PLATO SACHS, LUK.
RCH 5431 AC 	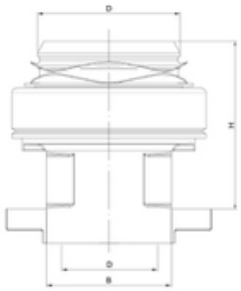 A - Altura / Height (mm) 104,50 B - Largura para o garfo / Width Fork (mm) 77,80 C - Diâmetro para mola membrana / Diameter of spring membrane (mm) 90,0 D - Diâmetro Furo / Hole diameter (mm) 63.50	SACHS 3100 E 3431, EATON 125755, FORD-AC 457548-AB, 457548AC, RTLO 14918 B. PLATO 420 E 430mm ENGATE RAPIDO EMBREAGEM DE PUXAR, NOVO FORD CARGO 1932, 1932 R, 1933, 3132, 3133, MOTOR CUMMINS ISC 315 P5 ISL 8.9330 ICS 8.3, 8.31 (320CV) TODOS 3133...2012 CAIXA FTS 16108 LL / FTS 16112 LL.
RCH 5529 AC 	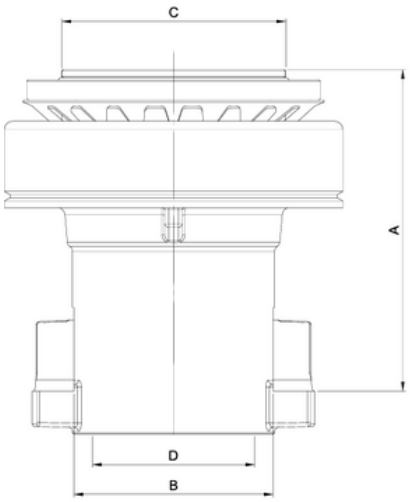 A - Altura / Height (mm) 112,0 B - Largura para o garfo / Width Fork (mm) 71,0 C - Diâmetro para mola membrana / Diameter of spring membrane (mm) 80,0 D - Diâmetro Furo / Hole diameter (mm) 57,5	SACHS 3100 E 3431, EATON 125755, FORD-AC 457548-AB, 457548AC, RTLO 14918 BSACHS 3100 E 3431, EATON 125755, FORD-AC 457548-AB, 457548AC, RTLO 14918 B PLATO 420 E 430mm ENGATE RAPIDO EMBREAGEM DE PUXAR, NOVO FORD CARGO 1932, 1932 R, 1933, 3132, 3133, MOTOR CUMMINS ISC 315 P5 ISL 8.9330 ICS 8.3, 8.31 (320CV) TODOS 3133...2012 CAIXA FTS 16108 LL / FTS 16112 LL.

FORD	DESENHO TÉCNICO	REFERÊNCIA/APLICAÇÃO
RCH 5562 SM 	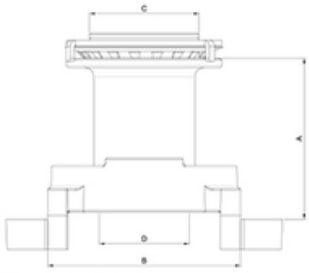 A - Altura / Height (mm) 103,50 B - Largura para o garfo / Width Fork (mm) 123,80 C - Diâmetro para mola membrana / Diameter of spring membrane (mm) 70,0 D - Diâmetro Furo / Hole diameter (mm) 44,5	**EATON 125562.** **PLATÔ EATON 365MM CÂMBIO SEM MORINGA EMBREAGEM DE PUXAR, CARGO 1117, 1215, 1218, 1317, 1415, 1417, 1418, 1419, 1421, 1422, 1517, 1519, 1521, 1522, 1615, 1617, 1618, 1619, 1717, 1721, 1722, 1730, 1731, 2217, 2218, 2219, 2319, 2322, 2324, 2421, 2422, 3222, F12000, F14000, F16000 ATÉ JULHO 99, ÔNIBUS 1618, 1621.**
RCH 5563 	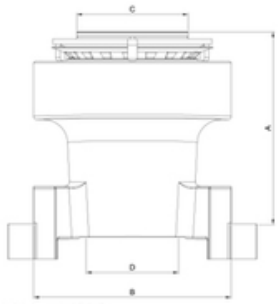 A - Altura / Height (mm) 121,0 B - Largura para o garfo / Width Fork (mm) 123,80 C - Diâmetro para mola membrana / Diameter of spring membrane (mm) 70,0 D - Diâmetro Furo / Hole diameter (mm) 57,5	**EATON 125563.** **PLATÔ EATON 365MM CÂMBIO SEM MORINGA EMBREAGEM DE PUXAR, CARGO 1117, 1215, 1218, 1317, 1415, 1417, 1418, 1419, 1421, 1422, 1517, 1519, 1521, 1522, 1615, 1617, 1618, 1619, 1717, 1721, 1722, 1730, 1731, 2217, 2218, 2219, 2319, 2322, 2324, 2421, 2422, 3222, F12000, F14000, F16000 ATÉ JULHO 99, ÔNIBUS 1618, 1621.**
RCH 5650 SM 	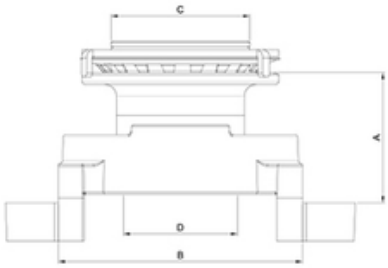 A - Altura / Height (mm) 66,0 B - Largura para o garfo / Width Fork (mm) 123,80 C - Diâmetro para mola membrana / Diameter of spring membrane (mm) 70,0 D - Diâmetro Furo / Hole diameter (mm) 44,5	**EATON 125650.** **PLATÔ 395mm CÂMBIO SEM MORINGA EMBREAGEM DE PUXAR, EMBREAGEM DUPLA (BI DISCO), CARGO 1630, 1730, 1731, 1831, 2324, 2422 6X4, 2425, 2622, 2630, 2631, 2831, 3224, 3530, 4030, 4031, 4331, 5031, 4331 S MAXTRON 5031.**
RCH 5713 AC 	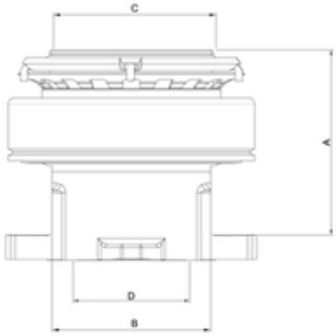 A - Altura / Height (mm) 90,0 B - Largura para o garfo / Width Fork (mm) 78,0 C - Diâmetro para mola membrana / Diameter of spring membrane (mm) 80,0 D - Diâmetro Furo / Hole diameter (mm) 57,50	**EATON 125713.** **PLATO 395mm EMBREAGEM DE PUXAR, CABINA NOVA, NOVO FORD CARGO 2429, 2622E, 2223E, 2628, 2629, EMBREAGEM EATON 130 215-1**

FORD	DESENHO TÉCNICO	REFERÊNCIA/APLICAÇÃO
RCH 5716 AC 	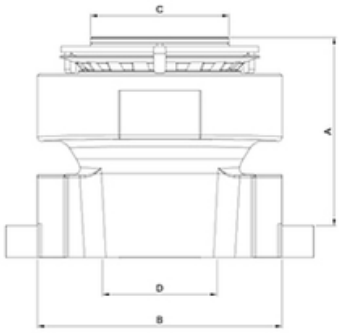 A - Altura / Height (mm) 95,50 B - Largura para o garfo / Width Fork (mm) 123,80 C - Diâmetro para mola membrana / Diameter of spring membrane (mm) 70,0 D - Diâmetro Furo / Hole diameter (mm) 57,5	**EATON 125716** **PLATÔ EATON 395mm CÂMBIO COM MORINGA EMBREAGEM DE PUXAR, CARGO 1630, 1730, 1731, 2324, 2422 6X4, 2425, 2622, 2626, 2630, 2631, 2632, 2831, 2932, 3224, 3530, 4030, 4031, 4331, 4432.4, 5031, 5032, 6332, 6X2 E 6X4.**
RCH 5717 SM 	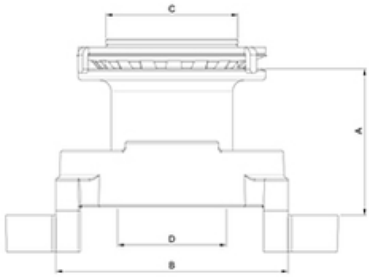 A - Altura / Height (mm) 78,0 B - Largura para o garfo / Width Fork (mm) 123,80 C - Diâmetro para mola membrana / Diameter of spring membrane (mm) 70,0 D - Diâmetro Furo / Hole diameter (mm) 44,5	**EATON 125717.** **PLATÔ EATON 395mm CÂMBIO SEM MORINGA EMBREAGEM DE PUXAR, CARGO 1630, 1730, 1731, 1831, 2324, 2422 6X4, 2425, 2622, 2630, 2631, 2831, 3224, 3530, 4030, 4031, 4331, 5031, 4331S MAXITRON.**
RCH 5723 	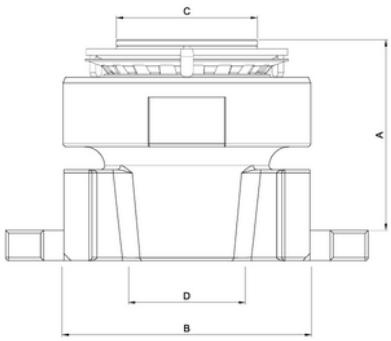 A - Altura / Height (mm) 96,0 B - Largura para o garfo / Width Fork (mm) 123,0 C - Diâmetro para mola membrana / Diameter of spring membrane (mm) 70,0 D - Diâmetro Furo / Hole diameter (mm) 57,5	**FORD CARGO 1723** **TORQSHIFT KOLETOR** **CUMMINS ISB-EURO 5 A PARTIR 2016** **C-1723 - TOROSHIFT, KOLETOR EMBREAGEM 395 mm.** **EMBREAGEM EATON** **APLICA NO ITS 104714-3** **EMBREAGEM AUTOMÁTICA**

GM	DESENHO TÉCNICO	REFERÊNCIA/APLICAÇÃO
RCL 5035 	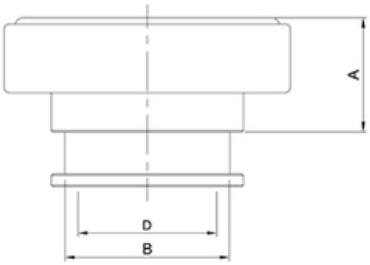 A - Altura / Height (mm) 36,70 B - Largura para o garfo / Width Fork (mm) 52,80 D - Diâmetro Furo / Hole diameter (mm) 44,60	**SACHS 3367, NWO RDC 1035, EATON 125802, 94.609.464** **PLATÔ SACHS 325/330mm, EMBREAGEM DE EMPURRAR GM 11000, 12000, 13000, 14000, 15000, 21000, 22000 MAXION(Q20 B 6) 13"**

GM	DESENHO TÉCNICO	REFERÊNCIA/APLICAÇÃO
RCL 5061 	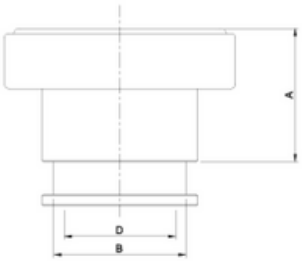 A - Altura / Height (mm) 53,0 B - Largura para o garfo / Width Fork (mm) 52,80 D - Diâmetro Furo / Hole diameter (mm) 44,60	**NWO RDL 1061, 93 D 2934** D 60 COM MOTOR DETROIT APOS 09/80 EMBREAGEM 300/305mm EMPURRAR
RCL 5062 	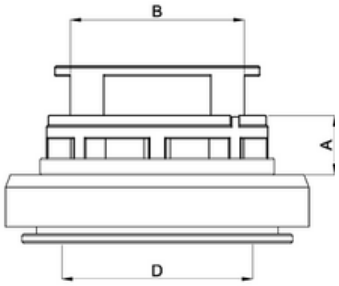 A - Altura / Height (mm) 36,70 B - Largura para o garfo / Width Fork (mm) 52,80 D - Diâmetro Furo / Hole diameter (mm) 44,60	**SACHS 3307/3367** PLATÔ DE EMBREAGEM DE PUXAR 325/330mm

SCANIA	DESENHO TÉCNICO	REFERÊNCIA/APLICAÇÃO
RCS 5015 	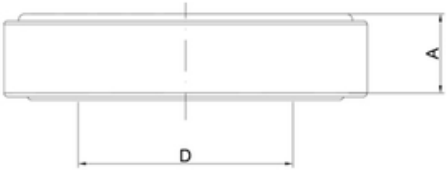 A - Altura / Height (mm) 25,0 D - Diâmetro Furo / Hole diameter (mm) 69,85	**133.011, 215.131, NOW RDS 1015, FRAG 563147 A** B75, B76, B110, B111, BR115, BR116, K112, K113, L75, L76.L110, L111, S112, 75, 76, 100, 110, 111, 112
RCH 5314 SM 	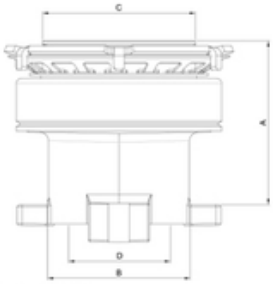 A - Altura / Height (mm) 95,50 B - Largura para o garfo / Width Fork (mm) 85,50 C - Diâmetro para mola membrana / Diameter of spring membrane (mm) 90,0 D - Diâmetro Furo / Hole diameter (mm) 60,80	**SACHS 3353, NWO RDL 1314, 1.386.160, 1.393.163, 132.1260, 382.413** PLATÔ SACHS 430mm EMBREAGEM DE PUXAR 5X6 MARCHA CAMINHÕES E ÔNIBUS K 113, S 113, R 112 DSC 11X14 TODOS, TR 112, TR 142, TR 113 DSC 11X14, DSC 11X41 113 SÉRIE R 142, R 143, T 112, T 113.

SCANIA	DESENHO TÉCNICO	REFERÊNCIA/APLICAÇÃO
RCH 5329 AC 	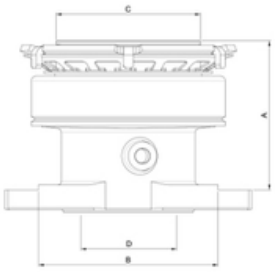 A - Altura / Height (mm) 92,0 B - Largura para o garfo / Width Fork (mm) 116,50 C - Diâmetro para mola membrana / Diameter of spring membrane (mm) 90,0 D - Diâmetro Furo / Hole diameter (mm) 60.80	SACHS 3352 NWO RDL 1329 EATON 125708 1.319.344, 1.393.161, 1.321.2155, 1.545.062, 1.407.430 PLATÔ EATON / SACHS 430 mm EMBREAGEM DE PUXAR 7/8 MARCHA CAMINHÃO P 93 (ARGENTINO) CAMINHÃO R 113, T 113, TH 113, TH 143, R 143 ÔNIBUS S 113 ...1996 APLICA KIT KTA 5102
NOVO **RCH 5368 AC** 	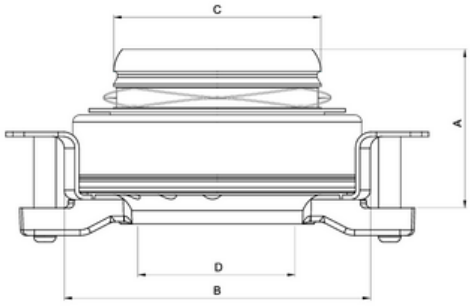 A - Altura / Height (mm) 68,0 B - Largura para o garfo / Width Fork (mm) 129,50 C - Diâmetro para mola membrana / Diameter of spring membrane (mm) 90,0 D - Diâmetro Furo / Hole diameter (mm) 63,20	SACHS 2798464. CAMINHÕES SCANIA SUPER XGT 560 2023 SCANIA NTG P/G/R/S - 410/450/500 2019 EM DIANTE REF. KIT EMBREAGEM ORIGINAL SACHS 2798464.
RCH 5372 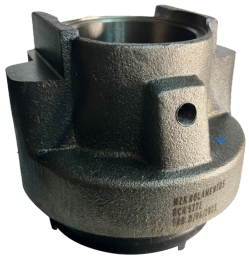	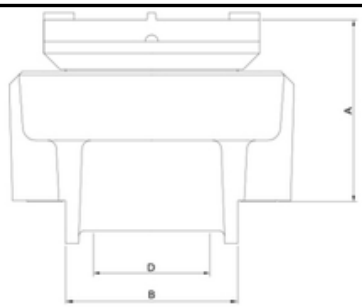 A - Altura / Height (mm) 84,0 B - Largura para o garfo / Width Fork (mm) 79,8 D - Diâmetro Furo / Hole diameter (mm) 60,0	SACHS 3375 E 3075, NWO RDL 1372, 352.750, 1.367.604 PLATÔ SACHS/VALEO 420mm EMBREAGEM DE EMPURRAR, T 112, R 112, R 142, R 143 DSC 11/14 TODOS, K 113 DSC 5/6 MARCHA TODOS S 112, 113, L 113, DSC 11 5/6 MARCHS TODOS, K 112, K 113, S 112, S 113, BR-116 DN/DS-11.
RCH 5422 AC 	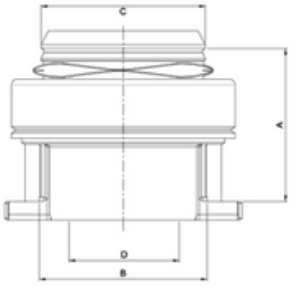 A - Altura / Height (mm) 82,50 B - Largura para o garfo / Width Fork (mm) 90,50 C - Diâmetro para mola membrana / Diameter of spring membrane (mm) 90,0 D - Diâmetro Furo / Hole diameter (mm) 63,20	SACHS 3350, NWO RDL 1422, EATON 125709, 1.728.165, 1.499.770, 1.479.576, 1.749.125, 1.851,631 PLATO EATON, SACHS E VALEO 430mm ENGATE RAPIDO EMBREAGEM DE PUXAR P 94, P 114, P 124, R 114, R 124, T 114, 124 ONIBUS K 124, K 94, L 94, P-230-250-270-310-340-360-420, K-270, K-310, K-340, K-380, K-420, G-380, 400, 420, 440, 470, 480, R-440, 470, 500, 560, 620.
RCH 5522 AC 	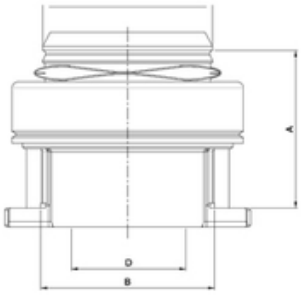 A - Altura / Height (mm) 92,50 B - Largura para o garfo / Width Fork (mm) 90,50 C - Diâmetro para mola membrana / Diameter of spring membrane (mm) 90,0 D - Diâmetro Furo / Hole diameter (mm) 60,80	ÔNIBUS SCANIA S 230, HB 4/2 6/2, F 250/310 SISTEMA VALEO 430 mm VALEO 1493990 URBANO E RODOVIÁRIO MOTOR DIANTEIRO (MANUAL)

SCANIA	DESENHO TÉCNICO	REFERÊNCIA/APLICAÇÃO
RCH 5722 AC 	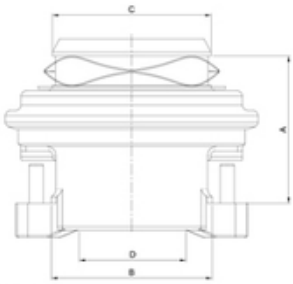 A - Altura / Height (mm) 79,50 B - Largura para o garfo / Width Fork (mm) 91,0 C - Diâmetro para mola membrana / Diameter of spring membrane (mm) 90,0 D - Diâmetro Furo / Hole diameter (mm) 63,20	**VALEO 830010** **SCANIA 1499770 CAMINHÃO SCANIA GERAÇÃO 5 SISTEMA VALEO ÔNIBUS K 94 / K 124 / K 310 CAMINHÕES P 94 / P 114 / T 114 / T 124 / P 124 R 124 APLICA KIT KTA 5113**

TOYOTA	DESENHO TÉCNICO	REFERÊNCIA/APLICAÇÃO
RCS 5007 	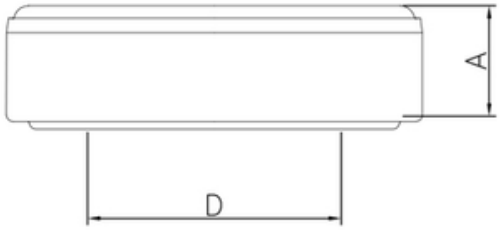 A - Altura / Height (mm) 21,80 D - Diâmetro Furo / Hole diameter (mm) 50.0	**NWO RDS 1007, 90.023.6301, VKC 2044, FRAG 200 216.** **TOYOTA BANDEIRANTES APÓS 94**
RCL 5007 	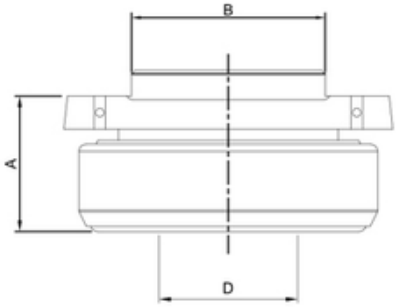 A - Altura / Height (mm) 36.9 B - Largura para o garfo / Width Fork (mm) 52,8 D - Diâmetro Furo / Hole diameter (mm) 38,0	**NWO RDL 1007, 90.023.6301** **ROLAMENTO COM MANCAL TOYOTA BANDEIRA APOS 94 EMBREAGEM DE EMPURRAR**

GM	DESENHO TÉCNICO	REFERÊNCIA/APLICAÇÃO
RCH 5360 AC 	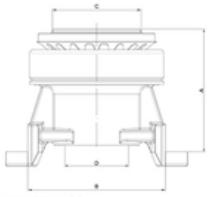 A - Altura / Height (mm) 112,0 B - Largura para o garfo / Width Fork (mm) 124,0 C - Diâmetro para mola membrana / Diameter of spring membrane (mm) 80,0 D - Diâmetro Furo / Hole diameter (mm) 57,50	**SACHS 3348, NWO RDL 1360 AC** **PLATO 380mm COM MORINGA EMBREAGEM DE PUXAR GM 12179, 14190, 16220, CARTEPILLAR 3116 CAIXA FS 5205A, 6306A (SERVO).**
RCH 5563 	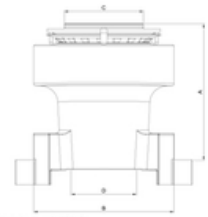 A - Altura / Height (mm) 121,0 B - Largura para o garfo / Width Fork (mm) 123,80 C - Diâmetro para mola membrana / Diameter of spring membrane (mm) 70,0 D - Diâmetro Furo / Hole diameter (mm) 57,5	**EATON 125563** **PLATÔ EATON 365mm EMBREAGEM DE PUXAR, GMC 12170, 14190, 15190, 16220 JULHO 2000.**

VALTRA	DESENHO TÉCNICO	REFERÊNCIA/APLICAÇÃO
RCS 5019 	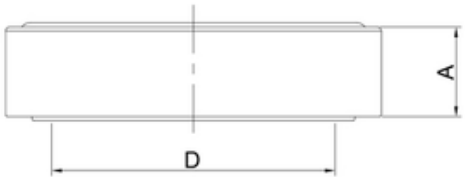 A - Altura / Height (mm) 22,0 D - Diâmetro Furo / Hole diameter (mm) 55,0	**NWO RDS 1019, 164.480, 164.481** **86, 110, ATE 99, 110, 118, 128 BF 65, BF 75, VALTRA 685, 685C, 785, 785C, BH-180.**
RCH 5200 	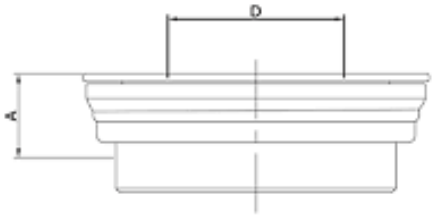 A - Altura / Height (mm) 23.0 D - Diâmetro Furo / Hole diameter (mm) 62,0	**NWO RDL 1600, 817.812.00** **PLATÔ SACHS 325, 330, 345mm, VALTRA 685, 685-C, 785, 785-C, 880, BH-180, CAFEEIRO - 4X4 - 885, 990 4X4 BH BM - VT 1380, 1680, 880, 1580, 1280, 1780 / R.**

VOLVO	DESENHO TÉCNICO	REFERÊNCIA/APLICAÇÃO
RCH 5315 AC 	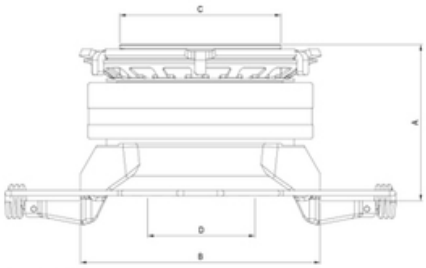 A - Altura / Height (mm) 84,30 B - Largura para o garfo / Width Fork (mm) 134,0 C - Diâmetro para mola membrana / Diameter of spring membrane (mm) 90,0 D - Diâmetro Furo / Hole diameter (mm) 58,50	**SACHS 3355 E 3343, NWO RDL 1315, 165.5289, 166.833, 166.9912, 319.2226** **PLATÔ 430mm EMBREAGEM DE PUXAR B 58 TC 101 GC, B 58 TB 101 C APÓS 91, B 10 M THD 101 KC APÓS 91 - B 10M 6X2 THD 101 MC, NL 12/400.**
RCH 5316 	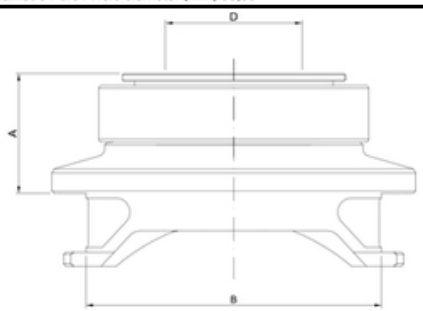 A - Altura / Height (mm) 51,0 B - Largura para o garfo / Width Fork (mm) 125,80 D - Diâmetro Furo / Hole diameter (mm) 66,10	**SACHS 3368, NWO RDL 1316, 267.156, 152.7693, 165.5316, 352.221, 811.2167, 811.2168, 811.2174** **PLATÔ 350 E 380mm EMBREAGEM DUPLA DE EMPURRAR N 10 HTD 101 G (275CV) APÓS 1986, N 12 TD 120 E 121 ATÉ 89 B 10 RODOVIÁRIO, D 100 B - F7, F10, F12, F88 E F89, CAMINHÕES FB, G, N7, TD 100, TD 120, TD 121.**
RCH 5317 	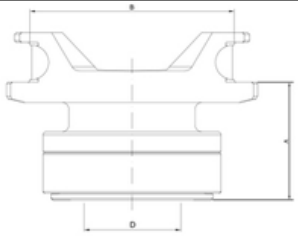 A - Altura / Height (mm) 72,50 B - Largura para o garfo / Width Fork (mm) 125,80 D - Diâmetro Furo / Hole diameter (mm) 58,20	**SACHS 3374, NWO RDL 1317, 165.5287** **PLATÔ 420mm EMBREAGEM DE EMPURRAR B 58 M THD 100 EC (250/270CV TODOS), ÔNIBUS URBANO APÓS 04/91 B 10 APÓS 04/91.**

VOLVO	DESENHO TÉCNICO	REFERÊNCIA/APLICAÇÃO
RCH 5318 	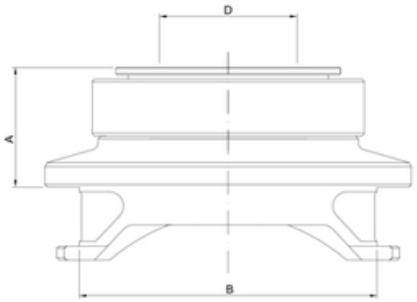 A - Altura / Height (mm) 54,50 B - Largura para o garfo / Width Fork (mm) 125,80 D - Diâmetro Furo / Hole diameter (mm) 58,20	SACHS 3372, NWO RDL 1318, 165.5288 PLATÔ 350mm EMBREAGEM DUPLA (BI DISCO) DE EMPURRAR B 10 M ÔNIBUS RODOVIÁRIO 87 A 03/91 THD 101 KC 1987 ATÉ 01/91.
RCH 5319 AC 	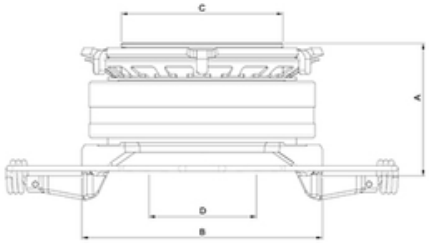 A - Altura / Height (mm) 74,30 B - Largura para o garfo / Width Fork (mm) 133,80 C - Diâmetro para mola membrana / Diameter of spring membrane (mm) 90,0 D - Diâmetro Furo / Hole diameter (mm) 66,80	SACHS 3060 E 3360, NWO RDL 1319, 167.2944, 165.5843, 166.9832, 319.2222, 569.157, 205.69157, 360.410 PLATÔ 380 E 400mm EMBREAGEM DUPLA (BI DISCO) PUXAR NL 10, N 12, FH 12 6X4 GLOBETROTTER D 12 A 380 ATÉ 96 NL RIGÍDO APÓS 2006 D-12-D, CAMINHÃO FH FM NH 12 FM-440, FM-480.
RCH 5322 FJ 	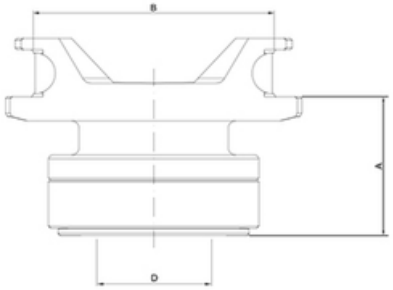 A - Altura / Height (mm) 72,50 B - Largura para o garfo / Width Fork (mm) 125,80 D - Diâmetro Furo / Hole diameter (mm) 66,10	SACHS 3386, NWO RDL 1322, 152.7695 PLATÔ 420mm, EMBREAGEM DE EMPURRAR N 10, CAMINHÃO NH TD 101 G (275CV) 01/80 A 12/84
RCH 5325 AC 	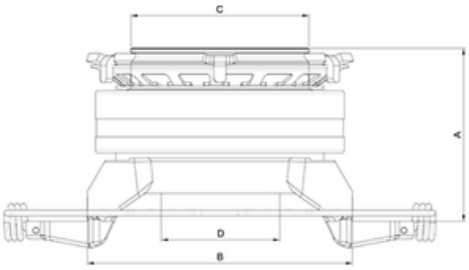 A - Altura / Height (mm) 87,30 B - Largura para o garfo / Width Fork (mm) 133,80 C - Diâmetro para mola membrana / Diameter of spring membrane (mm) 90,0 D - Diâmetro Furo / Hole diameter (mm) 66,80	SACHS 3363, NWO RDL 1325, EATON 125637, 165.5825, 165.5732, 166.7258, 166.8923, 166.9833, 167.2847, 167.2946, 319.2216, 319.2217, 319.2223, 811.2169 PLATÔ 430mm (EMBREAGEM SIMPLES) DE PUXAR FH 12 4X2 TODOS, FH, FM, NH 12 4X2 E 6X2 GLOBETROTTER ATÉ 2002, TD 122, TD 101 B 12 B, B 12 R, 4X2 E 6X4, RODIVIÁRIO ATÉ 06/07 CAIXA ZF NH 12 4X2, 6X2 APÓS 2003.
RCH 5352 FJ 	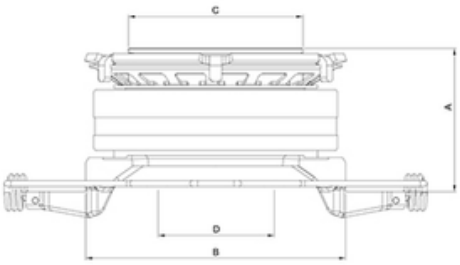 A - Altura / Height (mm) 77,0 B - Largura para o garfo / Width Fork (mm) 133,80 C - Diâmetro para mola membrana / Diameter of spring membrane (mm) 90,0 D - Diâmetro Furo / Hole diameter (mm) 58,50	SACHS 3365, NWO RDL 1352, 166.8930, 166.8938, 167.2948, 319.2224 CAIXA CAMBIO ZF PLATO 430mm EMBREAGEM DE PUXAR, MM B7, B 10 B, B10 BLE B10 M, B 12 MOTOR TD 73 E-B7 R TODOS, FS 7.

VOLVO	DESENHO TÉCNICO	REFERÊNCIA/APLICAÇÃO
RCH 5360 AC 	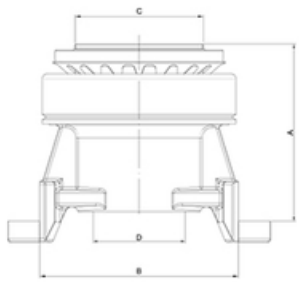 A - Altura / Height (mm) 112,0 B - Largura para o garfo / Width Fork (mm) 124,0 C - Diâmetro para mola membrana / Diameter of spring membrane (mm) 80,0 D - Diâmetro Furo / Hole diameter (mm) 57,50	**SACHS 3359, NWO RDL 1360 AC** PLATO 380 E 395mm CAMBIO COM MORINGA EMBREAGEM DE PUXAR VM 17, VM 23 MWM 6.10 TODOS, VM 210 4X2, 6X2, CAMBIO EATON FT 0706 CVM 260 4X2, 6X2, CAMBIO EATON FT 0909 B, VM 260 R.
RCH 5394 AC 	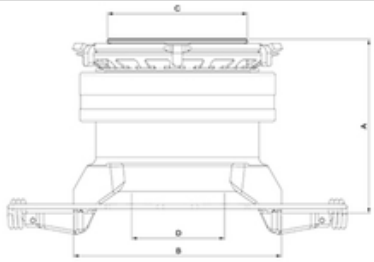 A - Altura / Height (mm) 111,50 B - Largura para o garfo / Width Fork (mm) 133,80 C - Diâmetro para mola membrana / Diameter of spring membrane (mm) 90,0 D - Diâmetro Furo / Hole diameter (mm) 66,80	**SACHS 3308, NWO RDL 1394, EATON 125643, 167.2964, 20.569.161, 319.2221** PLATÔ 430mm EATON/SACHS CAIXA DE CÂMBIO VOLVO VT EMBREAGEM DE PUXAR, FH 12 4X2 E 6X2, GLOBETROTTER ATÉ 2002 - NH 12 4X2 E 6X2 APÓS 2003 FM.
RCH 5396 AC 	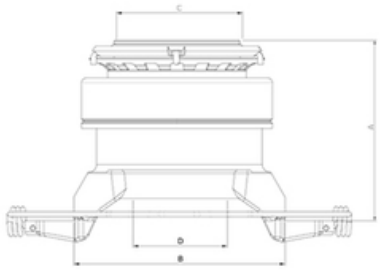 A - Altura / Height (mm) 114,40 B - Largura para o garfo / Width Fork (mm) 133,80 C - Diâmetro para mola membrana / Diameter of spring membrane (mm) 80,0 D - Diâmetro Furo / Hole diameter (mm) 66,60	**NWO RDL 1396, EATON 125641, 20722523** PLATÔ 395mm EMBREAGEM DE PUXAR VM 310 4X2 6X4 TODOS
RCH 5563 	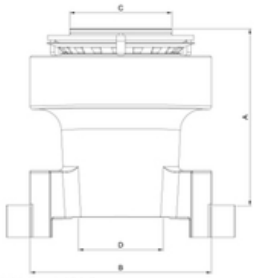 A - Altura / Height (mm) 121,0 B - Largura para o garfo / Width Fork (mm) 123,80 C - Diâmetro para mola membrana / Diameter of spring membrane (mm) 70,0 D - Diâmetro Furo / Hole diameter (mm) 57,5	**EATON 125563, 125715** PLATÔ 365mm CAMBIO COM MORINGA EMBREAGEM DE PUXAR, VM 17 (206CV), VM 23 (240CV), VM 210 4X2 R, VM 210 6X2 R, VM 260 4X2, VM 260 6X2.
RCH 5565 AC 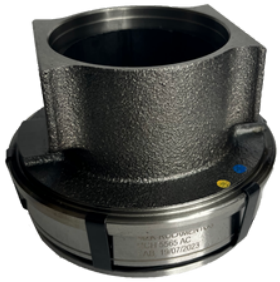	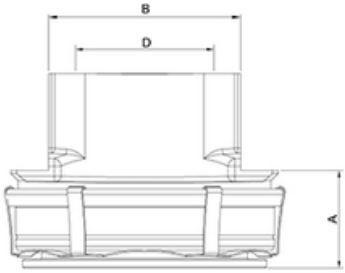 A - Altura / Height (mm) 37,0 B - Largura para o garfo / Width Fork (mm) 74,80 D - Diâmetro Furo / Hole diameter (mm) 57,50	**EATON 125655, 2T2 141 165-K** PLATÔ SACHS 395mm EMBREAGEM DE EMPURRAR, ÔNIBUS 17-230, 17-260 CÂMBIO ZF AS 1010 BO AS TRONIC MECANICO 17260 - E0T/68D, 19-320 A PARTIR DE 2010.

VOLVO	DESENHO TÉCNICO	REFERÊNCIA/APLICAÇÃO
RCH 5716 	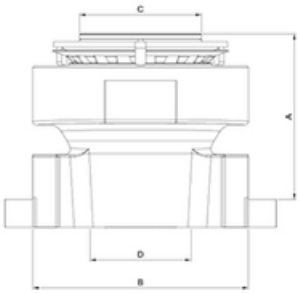 A - Altura / Height (mm) 95,50 B - Largura para o garfo / Width Fork (mm) 123,80 C - Diâmetro para mola membrana / Diameter of spring membrane (mm) 70,0 D - Diâmetro Furo / Hole diameter (mm) 57,5	**EATON 125.5716** **PLATÔ 395MM CÂMBIO C/ MORINGA, VM 260 6X4**

VOLKSWAGEN	DESENHO TÉCNICO	REFERÊNCIA/APLICAÇÃO
RCS 5009 	 D - Diâmetro Furo / Hole diameter (mm) 52,40 A - Altura / Height (mm) 20,0	**SACHS 3367, NWO RDS 1009, 2.991.380, FAG 526468** **6.80, 6.90, 6.90S, 7.90S**
RCL 5035 	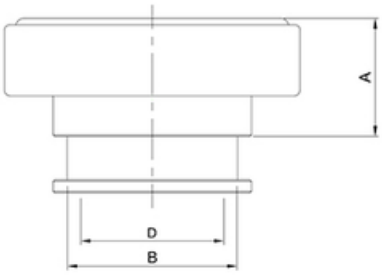 A - Altura / Height (mm) 36,70 B - Largura para o garfo / Width Fork (mm) 52,80 D - Diâmetro Furo / Hole diameter (mm) 44,60	**SACHS 3307 / 3367 NWO RDC 1035** **EATON 125802 82TU7548-A TEG 141.165** **PLATÔ 325 / 330 mm EMBREAGEM DE PUXAR** **7-100, 8-100, 8-140 MWM 4.10 NA, 8-150, 9-150 - 12-140 H, 12-140 T MWM 4.10 TCA, 12-160, 13-130, 14-140** **8140 / 8150 / 9150** **V.W 6.80, 6.90, 6.140, 7.110, 7.120, 7.140, 8.120-L80, 12.140, 13.130, 13.150, 14.140** **MICRO ÔNIBUS 8.120 OD MWM 13''**
RCL 5037 	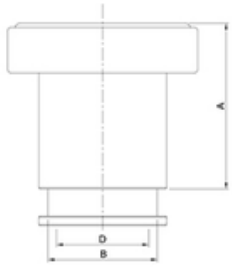 A - Altura / Height (mm) 80,0 B - Largura para o garfo / Width Fork (mm) 52,80 D - Diâmetro Furo / Hole diameter (mm) 44,60	**2SK 141,168 RDL 1037** **SACHS 3373 - PLATÔ 325MM 8-150 EOD, 9-150 EOD CUMMINS INTERACT 4.0 APÓS 2003**
RCH 5040 FJ 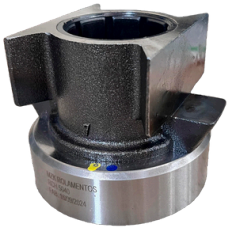	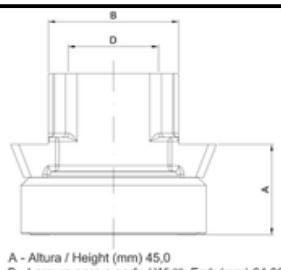 A - Altura / Height (mm) 45,0 B - Largura para o garfo / Width Fork (mm) 64,80 D - Diâmetro Furo / Hole diameter (mm) 44,80	**SACHS 3040, EATON 125919, OR 2Z0 141165, 2PO 141165** **V.W. 5150, 8160, 9160, 8160 OD, 9160 OD, 3.8 2012 ...; MTR CUMMINS ISF EURO 5 TRANSMISSAO ZF S 5420 HD, APLICADO PLATO 1085 SACHS, MICRO ONIBUS 8160 OD, 9160 OD, PLATO 330mm EMNREAGEM DE EMPURRAR.**

VOLKSWAGEN	DESENHO TÉCNICO	REFERÊNCIA/APLICAÇÃO
RCH 5323 FJ 	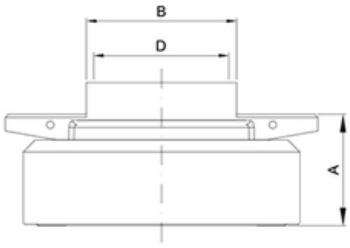 A - Altura / Height (mm) 36,50 B - Largura para o garfo / Width Fork (mm) 49,80 D - Diâmetro Furo / Hole diameter (mm) 44,50	**SACHS 3362, NWO RDL 1323, 2T2 141,265, 2T2 141.265 H, T 13.141.161** **PLATÔ 325mm EMBREAGEM DE EMPURRAR 15-180, 17-250, CONSTELLATION 11-130, 13-130, 11-140, 1160, 7-110, 8100, 8200, 12140, 12140 BT, 12140 H, 12140 T, 12180, 13130, 13150 E, 13170, 13170 E, 13180, 13180 E, 13210, 14140, 14150, 14170, 14180, 14200, 14220 E.**
RCH 5349 SM 	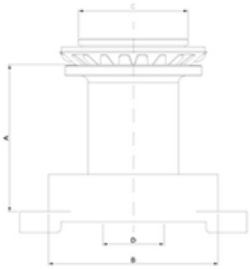 A - Altura / Height (mm) 107,0 B - Largura para o garfo / Width Fork (mm) 124,0 C - Diâmetro para mola membrana / Diameter of spring membrane (mm) 80,0 D - Diâmetro Furo / Hole diameter (mm) 44,50	**SACHS 3346, NWO RDL 1349, E 3HN 7580 AA** **BETA ONIBUS 16.180 APLICA CAMBIO SEM MORINGA**
RCH 5350 	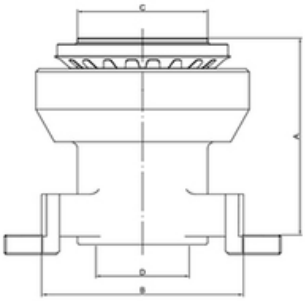 A - Altura / Height (mm) 119,30 B - Largura para o garfo / Width Fork (mm) 124,0 C - Diâmetro para mola membrana / Diameter of spring membrane (mm) 80,0 D - Diâmetro Furo / Hole diameter (mm) 57,50	**NWO RDL 1350, 2TB 141.165, 2RP 141.037 C, LUK 500.089.10 REF 137.0002-10** **PLATO 365mm CAMBIO COM MORINGA LUK EMBREAGEM DE PUXAR CAMINHAO VW 12-170, 14-150, 14-170, 14-180, 14-190, 14-200, 15-180, 15-190, 16-170, 16-180, 16-220 TODOS ATE (220CV), ONIBUS 16-180, 16210-,17-210 OD PARA PLATO LUK 365mm V.W TITAN 18-310, 23-310, TRACTOR 16-210 CD, 17-210 FOT, 17-310 OT, 18-320 FOT, WARKER 14-210, 14-220, 16-220, 16-300, 17-210, 17-220, 17-310, 23-210, 23-220, 23-310,24-220, 24-250, 26-220, 26-260, 26-300, 31-320, 40-300**
RCH 5360 AC 	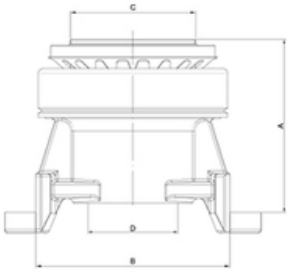 A - Altura / Height (mm) 112,0 B - Largura para o garfo / Width Fork (mm) 124,0 C - Diâmetro para mola membrana / Diameter of spring membrane (mm) 80,0 D - Diâmetro Furo / Hole diameter (mm) 57,50	**SACHS 3359, NWO RDL 1360 AC, 2RP 141.037 C** **PLATO 350 E 380mm CAMBIO COM MORINGA EMBREAGEM DE PUXAR, CAMINHAO E ONIBUS VW 12-170, 12-180, 13-180, 13-170, 13-190, 14-150, 14-170, 14-180, 14-190, 16-800, 16-200, 26-260, 31-260 E, WORKER 14-210, 14-220, 16-220, 16-300, 17-210, 17-220, 17-250,17-310, 23-210, 23-220, 23-310 TITAN, 17-210 FOD, 16-210 CD, 17-310 OT, 17-260, 18-320 FOT, 18-310 TITAN TRACTOR, 26-310 TITAN 6X4, 15-180, 15-190, 17-260, 18-320 FOT.**

VOLKSWAGEN	DESENHO TÉCNICO	REFERÊNCIA/APLICAÇÃO
RCH 5360 	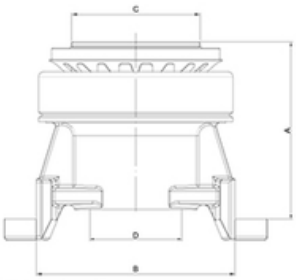 A - Altura / Height (mm) 112,0 B - Largura para o garfo / Width Fork (mm) 124,0 C - Diâmetro para mola membrana / Diameter of spring membrane (mm) 80,0 D - Diâmetro Furo / Hole diameter (mm) 44,50	**SACHS 3359, NWO RDL 1360, 2RP 141.037 C** PLATO 350 E 380mm CAMBIO COM MORINGA EMBREAGEM DE PUXAR, CAMINHAO E ONIBUS VW 12-170, 12-180, 13-180, 13-170, 13-190, 14-150, 14-170, 14-180, 14-190, 16-800, 16-200, 26-260, 31-260 E, WORKER 14-210, 14-220, 16-220, 16-300, 17-210, 17-220, 17-250,17-310, 23-210, 23-220, 23-310 TITAN, 17-210 FOD, 16-210 CD, 17-310 OT, 17-260, 18-320 FOT, 18-310 TITAN TRACTOR, 26-310 TITAN 6X4, 15-180, 15-190, 17-260, 18-320 FOT.
RCH 5360 SM 	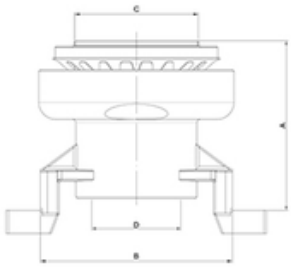 A - Altura / Height (mm) 112,0 B - Largura para o garfo / Width Fork (mm) 124,0 C - Diâmetro para mola membrana / Diameter of spring membrane (mm) 80,0 D - Diâmetro Furo / Hole diameter (mm) 57,50	**SACHS 3348, NWO RDL 1360 SM, 2ZO 141.707 A** PLATO 350 E 380mm SEM MORINGA EMBREAGEM DE PUXAR, CAMINHAO E ONIBUS VW 12-170, 14-170, 14-200, 16-180 TODOS, VW 16-170, 16-200 APOS 06/97, 14-210, 14-220, 16-210, 16-220, 16-300, 17-210, 17-220, 17-310, 23-310, 24-220, 24-250,26-220 TITAN, 18-310, 35-300 TITAN TRACTOR, 24-250, 26-300, 26-310, 40-300, 4X2, 6X4 TITAN 31260, 31260 E.
RCH 5363 SM 	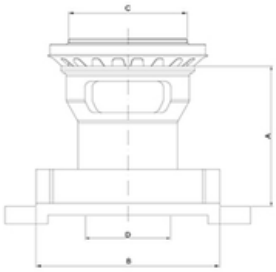 A - Altura / Height (mm) 94,50 B - Largura para o garfo / Width Fork (mm) 124,0 C - Diâmetro para mola membrana / Diameter of spring membrane (mm) 80,0 D - Diâmetro Furo / Hole diameter (mm) 44,50	**NWO RDL 1363, 2RP 141.037 B** CAMBIO SEM MORINGA PLATO 365 LUK EMBREAGEM DE PUXAR, VW 12-170, 14-150, 14-200, 16-180, 16-200 TODOS ATE (220CV) ONIBUS 16-180, 16-210, 17-210 OD ONIBUS ONIBUS 16180, 16210, 17210 OD.
RCH 5366 AC 	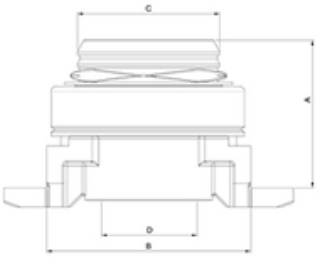 A - Altura / Height (mm) 91,50 B - Largura para o garfo / Width Fork (mm) 127,80 C - Diâmetro para mola membrana / Diameter of spring membrane (mm) 90,0 D - Diâmetro Furo / Hole diameter (mm) 60,80	**SACHS 3396, NWO RDL 1366, EATON 125710, 2T2 141.165 A, 2T2 141.165 J, M82 141.165 A** PLATO 430mm ENGATE RAPIDO EMBREAGEM DE PUXAR CONSTELLATION 17-320, 19-320, 19-340, 19-360, 19-370, 19-380 E, 19-240 E, 19-420 E, 24-220, 24-320, 24-250, 25-320, 25-320 E, 25-340 E, 25-360 E, 25-370 E, 25-380 E, 25-420 E, 26-360 E, 31-320 E, 31-330, 31-340 E, 31-370 E, 31-370, 31-380 E, 31-390, TITAN TRACTOR 19-320 CAIXA ZF 16S 1650, 16S 1685 TD.
RCH 5380 	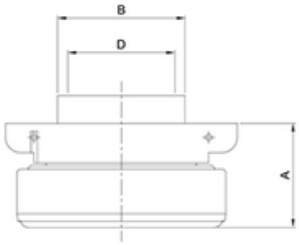 A - Altura / Height (mm) 37,30 B - Largura para o garfo / Width Fork (mm) 49,8 D - Diâmetro Furo / Hole diameter (mm) 44,50	**SACHS 3371, NWO RDL 1380, 357.607, O 2.991.380, 2RO 141.211** PLATÔ 280mm EMBREAGEM DE PUXAR, 6.80, 6.90, 6.90 P, 6.90 S, 7.90 S, 7.95 S, 7.100, 7.110 S, 6800, 6900, 7900, 7905, 7993, MWM 2294 PERKINS 4236.

VOLKSWAGEN	DESENHO TÉCNICO	REFERÊNCIA/APLICAÇÃO
RCH 5498 AC 	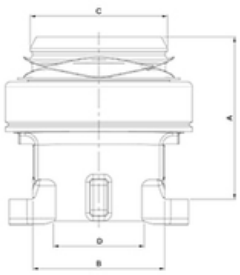 A - Altura / Height (mm) 104,50 B - Largura para o garfo / Width Fork (mm) 85,50 C - Diâmetro para mola membrana / Diameter of spring membrane (mm) 90,0 D - Diâmetro Furo / Hole diameter (mm) 63,20	**SACHS 3398, EATON 125944, 2U2141165 B** PLATÔ 1596 ENGATE RÁPIDO 430mm EMBREAGEM DE PUXAR, CAMINHÃO V.W CONSTELLATION 17330, 19330, 19390, 19400, 24339, 25330, 25400, 31330, 31390, 31400, APÓS 2012 (TODOS) MOTOR CI CUMMINS ISL 9 EURO V.
RCH 5562 SM 	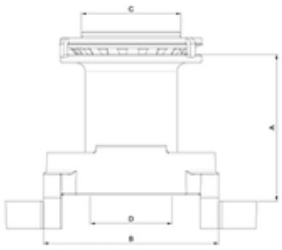 A - Altura / Height (mm) 103,50 B - Largura para o garfo / Width Fork (mm) 123,80 C - Diâmetro para mola membrana / Diameter of spring membrane (mm) 70,0 D - Diâmetro Furo / Hole diameter (mm) 44,5	**EATON 125562** PLATÔ 365mm CÂMBIO SEM MORINGA EMBREAGEM DE PUXAR, VW 12-170, 12-180, 13-150, 13-170, 13-180 WORKER, 13-190, 14-150, 14-170, 14-180, 14-190, 14-200, 14-210, 14-220, 15-170, 15-180 WORKER, 15-190, 16-170, 16-180, 16-200, 16-210, 16-220, 17-210, 17-220, 23-210, 23-220, 24-220 6X2, ÔNIBUS 16-180, 16-210, 17-210, 17-240.
RCH 5563 	 A - Altura / Height (mm) 121,0 B - Largura para o garfo / Width Fork (mm) 123,80 C - Diâmetro para mola membrana / Diameter of spring membrane (mm) 70,0 D - Diâmetro Furo / Hole diameter (mm) 57,5	**EATON 125563** PLATÔ 395mm CÂMBIO COM MORINGA EMBREAGEM DE PUXAR, VW 12-170, 12-180, 13-150, 13-170, 13-180 WORKER, 13-190, 14-150, 14-170, 14-180, 14-190, 14-200, 14-210,. 14-220, 15-170, 15-180 WORKER, 15-190, 16-170, 16-180, 16-200, 16-210, 16-220, 17-210, 17-220, 23-210, 23-220, 14-220 6X4, ÔNIBUS 16-180, 16-210, 17-210, 17-240, 23210, 23220.
RCH 5565 AC 	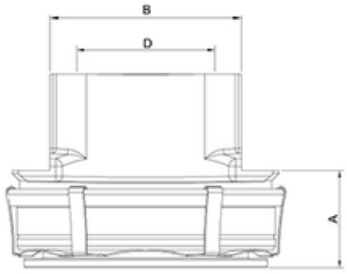 A - Altura / Height (mm) 37,0 B - Largura para o garfo / Width Fork (mm) 74,80 D - Diâmetro Furo / Hole diameter (mm) 57,50	**EATON 125655, 2T2 141 165-K** PLATÔ SACHS 395mm EMBREAGEM DE EMPURRAR, ÔNIBUS 17-230, 17-260 CÂMBIO ZF AS 1010 BO AS TRONIC MECANICO 17260 - E0T/68D, 19-320 A PARTIR DE 2010
RCH 5566 AC 	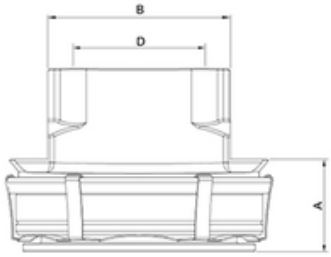 A - Altura / Height (mm) 37,0 B - Largura para o garfo / Width Fork (mm) 74,80 D - Diâmetro Furo / Hole diameter (mm) 57,50	**SACHS 3344, EATON 125916 270 141 165** PLATÔ SHACHS 395mm GARFO ROLETADO EMBREAGEM DE EMPURRAR, ÔNIBUS VW 15-190, 17-230, 17-230 EOD, 17-260 EOD CÂMBIO ZF NEW, 17-190 MOTOR MAN, 17-260 EOT, MWM ACTION 6.12, TCAE, AUTOMATICO 65 1010.

VOLKSWAGEN	DESENHO TÉCNICO	REFERÊNCIA/APLICAÇÃO
RCH 5597 AC 	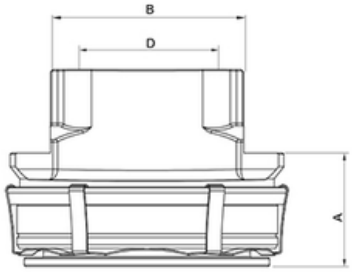 A - Altura / Height (mm) 46,0 B - Largura para o garfo / Width Fork (mm) 74,80 D - Diâmetro Furo / Hole diameter (mm) 57,50	**SACHS 3397, NWO RDL 1427, EATON 125793, 2T2 141.165 E** PLATÔ 362 E 395mm EMBREAGEM DE EMPURRAR CONSTELLATION 13-180 E, 15-180 E, 17-250, 17-260 E, VW 13-180, 15-180 E, CONSTELLATION MWM 17-250, 23-260, 24-250 6X2, 24-260 E, 26-280, 31-280 EURO 5 CONSTELLATION CUMMINS 17-250 E.
RCH 5650 SM 	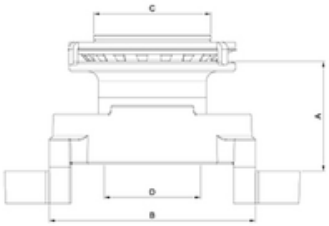 A - Altura / Height (mm) 66,0 B - Largura para o garfo / Width Fork (mm) 123,80 C - Diâmetro para mola membrana / Diameter of spring membrane (mm) 70,0 D - Diâmetro Furo / Hole diameter (mm) 44,5	**EATON 125650** PLATÔ 365mm EMBREAGEM DUPLA DE PUXAR, VW 16-300, 17-250, 17-300, 17-310, 18-310, 23-310, 24-220 6X4, 24-250, 26-220, 26-260, 26-260 E, 26-300, 31-260, 31-310, 35-300, 35-300 H, 40-300.
RCH 5716 	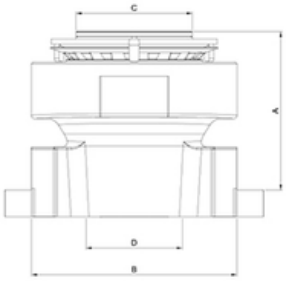 A - Altura / Height (mm) 95,50 B - Largura para o garfo / Width Fork (mm) 123,80 C - Diâmetro para mola membrana / Diameter of spring membrane (mm) 70,0 D - Diâmetro Furo / Hole diameter (mm) 57,5	**EATON 125716, NWO RDL 1362, 2RP 141037 C, 40-30026.26 E** PLATÔ 395mm CÂMBIO COM MORINGA EMBREAGEM DE PUXAR, VW 16-200, 16-300, 16-800, 17-250, 17-260, 17-300, 17-310, 18-310, 23-310, 24-220 6X4, 24-250, 26-220, 26-260, 26-260 E, 26-300, 31-260, 31-310, 35-300, 35-300 H, CONTELLATION 6X4 MWM 2008, ONIBUS 18-310 OT, TRACTOR 26-310, WARKER 14-210, 14-220, 16-220, 17-210, 17-220, 17-310, 23-210, 23-220, 23-310, 24-220, 24-250, 26-220, 12-170, 12-180, 13-170, 13-180, 13-190, 14-150, 14-170, 14-190 EATON 15-180, 15-190, 16-170.
RCH 5717 SM 	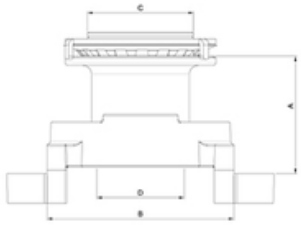 A - Altura / Height (mm) 78,0 B - Largura para o garfo / Width Fork (mm) 123,80 C - Diâmetro para mola membrana / Diameter of spring membrane (mm) 70,0 D - Diâmetro Furo / Hole diameter (mm) 44,5	**EATON 125717** PLATÔ 395mm CÂMBIO SEM MORINGA EMBREAGEM DE PUXAR, VW 16-300, 17-250, 17-300, 17-310, 18-310, 23-310, 24-220 6X4, 24-250, 26-220, 26-260, 26-260 E, 26-300, 31-260, 31-310, 35-300, 35-300 H, 40-300.
RCL 5733 	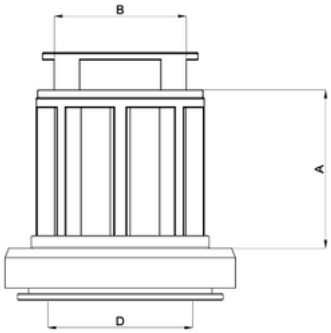 A - Altura / Height (mm) 80,0 B - Largura para o garfo / Width Fork (mm) 52,80 D - Diâmetro Furo / Hole diameter (mm) 44,60	**SACHS 3373** PLATÔ DE EMPURRAR 300/325/330mm

VOLKSWAGEN	DESENHO TÉCNICO	REFERÊNCIA/APLICAÇÃO
RCH 5739 	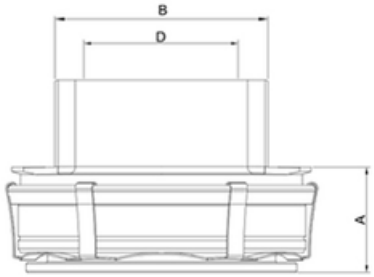 A - Altura / Height (mm) 37,0 B - Largura para o garfo / Width Fork (mm) 74,80 D - Diâmetro Furo / Hole diameter (mm) 57,50	**SACHS 3739, 6261, 6259, 6758** PLATO 395mm EMBREAGEM DE EMPURRAR CAIXA ZF 1010BO > 2012, CAIXA ZF ASTRONIC, CAIXA ZF 61-1010BO > 2012, V.W. ONIBUS 15190OD MAN 462 17230 AMT 17230 OD CONTELLATION 24280 > 2012.
RCH 5877 	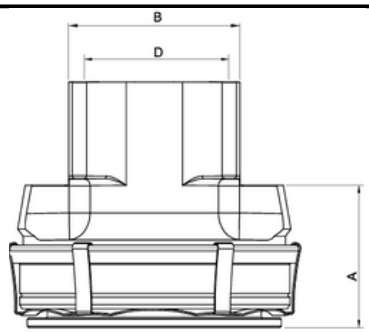 A - Altura / Height (mm) 53,0 B - Largura para o garfo / Width Fork (mm) 64,0 D - Diâmetro Furo / Hole diameter (mm) 44,30	**23B141165** Novo Delivery Euro V 2018 em diante
RCH 6165 	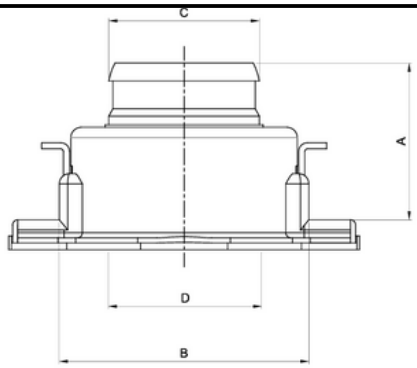 A - Altura / Height (mm) 60,0 B - Largura para o garfo / Width Fork (mm) 97,50 C - Diâmetro para mola membrana / Diameter of spring membrane (mm) 58,80 D - Diâmetro Furo / Hole diameter (mm) 45,20	**VALEO C1036254; 23B.141.165** CAMINHÃO V.W MAN DELIVERY 9170; 11180; 13180
NOVO **RCH 6166** 	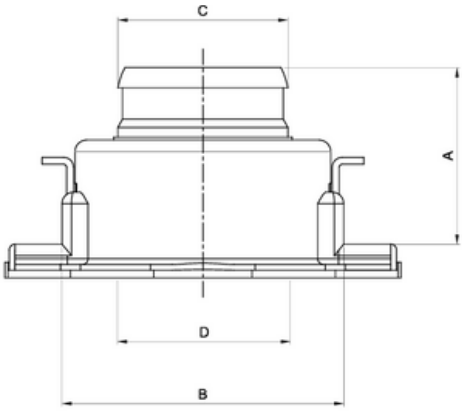 A - Altura / Height (mm) 60,0 B - Largura para o garfo / Width Fork (mm) 97,50 C - Diâmetro para mola membrana / Diameter of spring membrane (mm) 58,80 D - Diâmetro Furo / Hole diameter (mm) 45,20	**23b141165e** Novo Delivery Euro V 6-160 (2018), Delivery Euro V 4-150,4/6-160 (2019), Delivery Euro V Express (2019), Novo Delivery Euro VI (2022), Novo Delivery Euro VI 4/6-170 (2023)

IVECO	DESENHO TÉCNICO	REFERÊNCIA/APLICAÇÃO
RCH 5565 	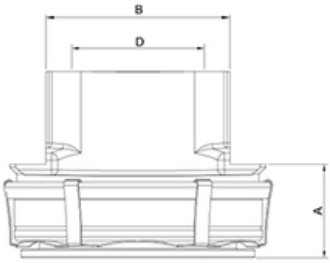 A - Altura / Height (mm) 37,0 B - Largura para o garfo / Width Fork (mm) 74,80 D - Diâmetro Furo / Hole diameter (mm) 57,50	**EATON 125655, 2T2 141 165-K** **PLATÔ SACHS 395mm EMBREAGEM DE EMPURRAR, ÔNIBUS 17-230, 17-260 CÂMBIO ZF AS 1010 BO AS TRONIC MECANICO 17260 - E0T/68D, 19-320 A PARTIR DE 2010.**
RCH 5323 FJ 	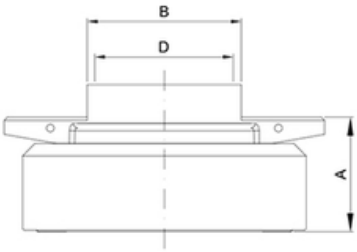 A - Altura / Height (mm) 36,50 B - Largura para o garfo / Width Fork (mm) 49,80 D - Diâmetro Furo / Hole diameter (mm) 44,50	**SACHS 3323, NWO RDL 1323, EATON 125800, 7145819, 8060.25R, T1314161** **PLATÔ 325 E 330mm EMBREAGEM EMPURRAR EURO CARGO E 120, E 15.**
RCH 5336 AC 	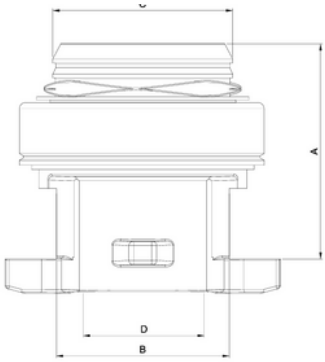 A - Altura / Height (mm) 104,60 B - Largura para o garfo / Width Fork (mm) 85,50 C - Diâmetro para mola membrana / Diameter of spring membrane (mm) 9 D - Diâmetro Furo / Hole diameter (mm) 63,20	**SACHS 3366 NWO RDL 1336 EATON 125652 190.0756, 190.4779, 190.4780, 190.4785, 190.4796, 190.5282, 421.02103, 504.120865, 504.385079, 500.317671, 504.091142** **PLATÔ 430 mm ENGATE RÁPIDO EMBREAGEM DE PUXAR IVECO EURO TECH 8210-42 KA 13.8 TURBO EURO TRAKKER** **450 E32T, 450 E33T STRALIS 4X2 6X2 6X4** **190, 240, 260 - EURO CARGO 150 E, 260 E, 320 E - EURO STAR 190 E,** **140 C, 260 E, 400 E, 440 E, EURO TECH 180 E, 190 E, 240 E, 260 E,** **325 E, 400 E, 440 E - EURO TRAKKER 190 E, 260 E, 330 E, 400 E, 720 E - ÔNIBUS 380-29, 380-35, 380-28** **APLICA KIT KTA 5106**
RCH 5360 AC 	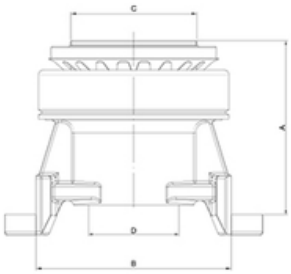 A - Altura / Height (mm) 112,0 B - Largura para o garfo / Width Fork (mm) 124,0 C - Diâmetro para mola membrana / Diameter of spring membrane (mm) 80,0 D - Diâmetro Furo / Hole diameter (mm) 57,50	**SACHS 3359, NWO RDL 1360 AC, 5801302211, 503101330** **PLATO 350mm EMBREAGEM DE PUXAR, CAMINHAO EURO TECTOR 170 E 21 MWM 6.10 TCA CAMBIO COM CAMBIO.**
RCH 5391 AC 	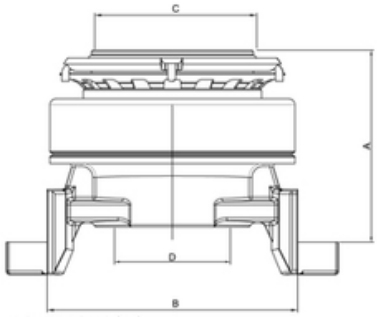 A - Altura / Height (mm) 94,0 B - Largura para o garfo / Width Fork (mm) 124,0 C - Diâmetro para mola membrana / Diameter of spring membrane (mm) 80,0 D - Diâmetro Furo / Hole diameter (mm) 57,50	**SACHS 3391, IVECO 50310133** **PLATÔ 350 E 380mm EMBREAGEM DE PUXAR EURO CARGO TECTOR 170 E 22, 230 E 22, 230 E 24, 241 ÔNIBUS CC 170 E 22 APÓS 2004, CARGO TECTOR SCUDATO CC 170 E 23, 230 E 24.**

IVECO	DESENHO TÉCNICO	REFERÊNCIA/APLICAÇÃO
RCH 5399 FJ 	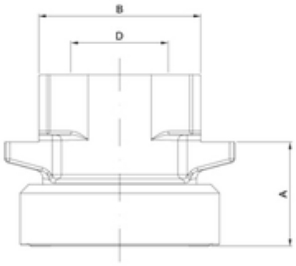 A - Altura / Height (mm) 48,0 B - Largura para o garfo / Width Fork (mm) 74,80 D - Diâmetro Furo / Hole diameter (mm) 44,80	**SACHS 3399, NWO RDL 1431, 5949890189** **IVECO 330mm EMBREAGEM DE EMPURRAR VERTIS 90 V 16, 90 V 18, EURO 3 5 NEF-4 TODOS 9 TONELADAS TRANSMISSAO ZF 5-S-420 HD.**
RCH 5400 AC 	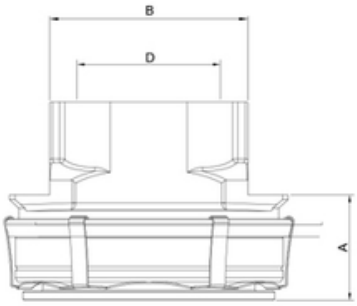 A - Altura / Height (mm) 40,0 B - Largurra para o garfo / Width Fork (mm) 74,80 D - Diâmetro Furo / Hole diameter (mm) 44,90	**SACHS 3400, EATON 125910, IVECO 5949890688** **PLATO 1852 EMBREAGEM DE EMPURRAR, CAMINHAO IVECO 362mm VERTIS 130 V 18, NEF4 130 V 19, EURO 3X5, MOTOR FPT 4.19 TODOS 13 TONELADAS**
RCH 5401 AC 	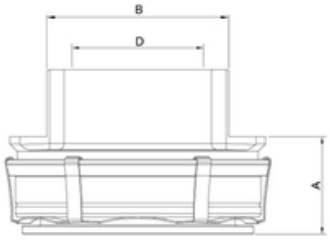 A - Altura / Height (mm) 40,0 B - Largura para o garfo / Width Fork (mm) 74,80 D - Diâmetro Furo / Hole diameter (mm) 57.50	**SACHS 3401** **PLATO 395mm EMBREAGEM DE EMPURRAR, CAMINHAO IVECO STRADALE 240 25S 6X2 TECTOR NEF6, EURO 3X5, CAIXA ZF 1100TD.**
RCH 5498 AC 	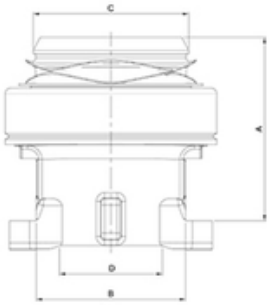 A - Altura / Height (mm) 104,50 B - Largura para o garfo / Width Fork (mm) 85,50 C - Diâmetro para mola membrana / Diameter of spring membrane (mm) 90,0 D - Diâmetro Furo / Hole diameter (mm) 63,20	**SACHS 3398** **PLATÔ 430mm 1457 ENGATE RÁPIDO EMBREAGEM DE PUXAR,CAMINHÃO IVECO STRALIS 360 CURSOR 9 (TODOS) STRALIS 360, 380, 400, 410, 440, 460, 480 CURSOR 13 EURO 5 (TODOS), CÂMBIO ZF16 AS, 2630, 2631 AS TRONIC.**

IVECO	DESENHO TÉCNICO	REFERÊNCIA/APLICAÇÃO
RCH 5730 	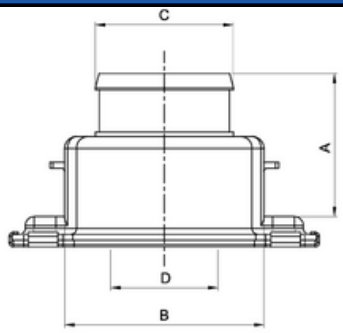 A - Altura / Height (mm) 47,50 B - Largura para o garfo / Width Fork (mm) 67,30 C - Diâmetro para mola membrana / Diameter of spring membrane (mm) 46,70 D - Diâmetro Furo / Hole diameter (mm) 36,20	SKF VKC4730, 2292027, 93812506, 23B141165-E, 87089300EX01 Iveco Daily 3510/4010/4012/4912

JOHN DEERE	DESENHO TÉCNICO	REFERÊNCIA/APLICAÇÃO
RCS 5009 	 D - Diâmetro Furo / Hole diameter (mm) 52,40 A - Altura / Height (mm) 20,0	SACHS 3367, NWO RDS 1009, AL 2216 T AM 1284 T TRATOR SÉRIE 4020 68 À 75

MASSEY	DESENHO TÉCNICO	REFERÊNCIA/APLICAÇÃO
RCS 5016 	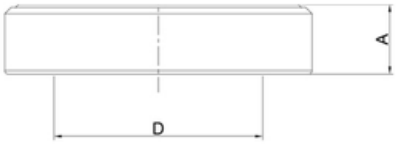 D - Diâmetro Furo / Hole diameter (mm) 63,50 A - Altura / Height (mm) 22,0	NWO RDS 1016, 358.5341.M1, 487.874-M2, FAG 576040 MF55X, 65R, 85X, 95X, 220, 250, 265, 270, 275, 290, 292, 310, 385.
RCH 5864 AC 	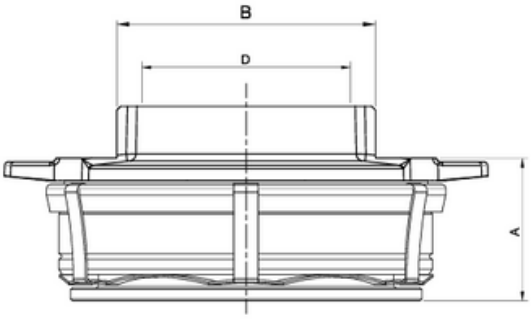 A - Altura / Height (mm) 39,50 B - Largura para o garfo / Width Fork (mm) 70,0 D - Diâmetro Furo / Hole diameter (mm) 56,50	6302040, F-586497, 500136610, 87089300EX01 Trator Massey MODER

MERCEDES BENZ	DESENHO TÉCNICO	REFERÊNCIA/APLICAÇÃO
RCS 5007 	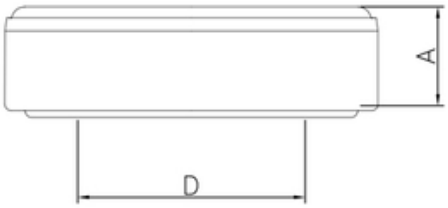 A - Altura / Height (mm) 21,80 D - Diâmetro Furo / Hole diameter (mm) 50.0	NWO RDS 1007, 90.023.6301, VKC 2044, FRAG 200 216 TOYOTA BANDEIRANTES APÓS 94
RCH 5020 	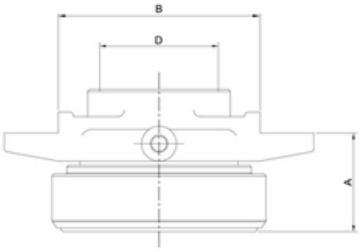 A - Altura / Height (mm) 44,8 B - Largura para o garfo / Width Fork (mm) 91.8 D - Diâmetro Furo / Hole diameter (mm) 54,0	SACHS 3384, MWO RDC 1020, 320.250.0015, 343.254.0010, 345.981.7901 PLATO 380mm, EMBREAGEM DE EMPURRAR 1423, 1519, 1520, 1620, 1624, 1921, 1924, 2020, 2023, 2223, 2224, 2620, O-317, OM-355, OM-326, O-331, O-355, O-364, 1418, 1619, 1920, 2219.
RCS 5020 	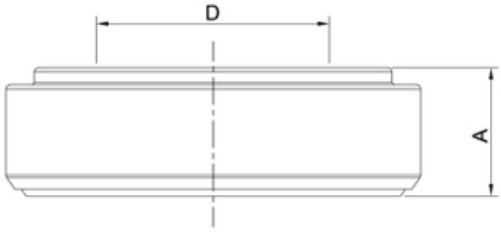 A - Altura / Height (mm) 25,0 D - Diâmetro Furo / Hole diameter (mm) 60,0	SACHS 3384, NWO RDC 1020, 320.250.0015, 343.254.0010, 345.981.7901 PLATO 380mm, EMBREAGEM DE EMPURRAR 1423, 1519, 1520, 1620, 1624, 1921, 1924, 2020, 2023, 2223, 2224, 2620, O-317, OM-355, OM-326, O-331, O-355, O-364, 1418, 1619, 1920, 2219
RCH 5021 	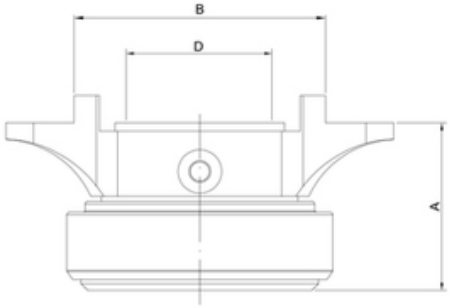 A - Altura / Height (mm) 64,0 B - Largura para o garfo / Width Fork (mm) 91,8 D - Diâmetro Furo / Hole diameter (mm) 48,0	SACHS 3385, NWO RDL 1021, 304.250.0315, 335.254.0010 PLATO 380mm EMBREAGEM DE EMPURRAR, ONIBUS O-326, 364, 355, OM355/5, TODOS, 1518, 1618, 1623, 1918, 1920, 1923.
RCS 5021 	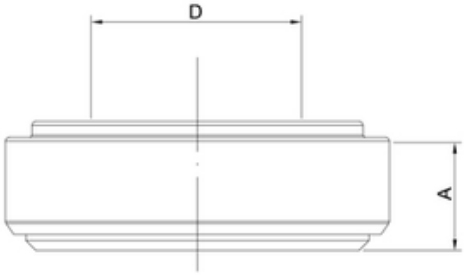 A - Altura / Height (mm) 29,50 D - Diâmetro Furo / Hole diameter (mm) 60,0	SACHS 3384 (SÓ ROLAMENTO) NWO RDL 1020 320.250.0015 343.254.0010 345.981.7901 PLATÔ 380 mm EMBREAGEM DE EMPURRAR 1423, 1519, 1520, 1620, 1624, 1921, 1924, 2020, 2023, 2223, 2224, 2620 O-317, OM-355, OM-326, O-331, O-355, O-364, 1418, 1619, 1920, 2219

MERCEDES BENZ	DESENHO TÉCNICO	REFERÊNCIA/APLICAÇÃO
RCH 5300 	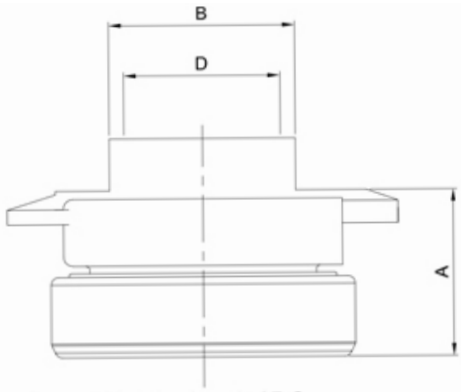 A - Altura / Height (mm) 45,0 B - Largura para o garfo / Width Fork (mm) 49,8 D - Diâmetro Furo / Hole diameter (mm) 42,10	SACHS 3358 NWO RDL 1300 321.250.0515 352.250.0515 340.250.0215 352.250.0115 PLATÔ 280 E 310mm, EMBREAGEM DE EMPURRAR ÔNIBUS E CAMINHÃO MB 1111, OM 321 (85CV) APÓS 1964, MB 1113 OM-352 APÓS 1987, MB 1114 OM-352 ATÉ 07/82 (130CV), MB 608 OM-314, (85CV) TODOS, O-321, OM-321, OM-352 (85CV), (130CV) SISTEMA ALTO 1114, 1116, 1117, 1313, 1314, 1316, 1317, 1513, 1514, 1516, 1517, 1518, 1813, 2013, 2014, 2213, 2214, 2216,2217.
RCH 5305 FJ 	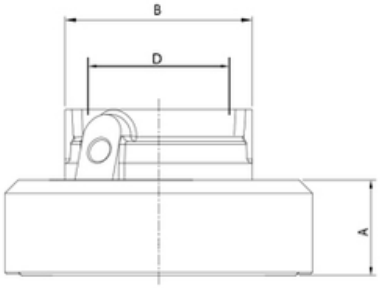 A - Altura / Height (mm) 31,50 B - Largura para o garfo / Width Fork (mm) 55,80 D - Diâmetro Furo / Hole diameter (mm) 42,20	SACHS 3324, NWO RDL 1305, 002.250.4615, 000.250.4615, 001.250.9315, 381.250.0415 PLATÔ 330mm, EMBREAGEM DE EMPURRAR, MBB 1114, 1118, 1214, 1313, 1314, 1318, 1414, 1517, 1614, 1618, 1714, 1718 (133CV TODOS), 1117, 1118, 1518 (168CV APÓS 1/84), 1218, 1418, (ATÉ 1996), 2214, 2215, 2218, 2314, 2318, 2418, ÔNIBUS OF 1113, OF 1115, OF 1315 (136CV) OH 1114, OH 1118, OH 1128, OH 1214, OH 1618, OH 2418.
RCH 5305 TB 	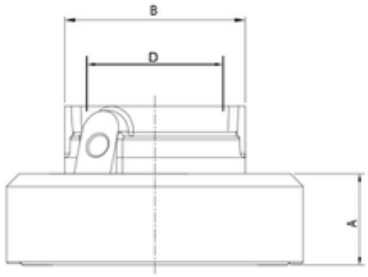 A - Altura / Height (mm) 31,50 B - Largura para o garfo / Width Fork (mm) 55,80 D - Diâmetro Furo / Hole diameter (mm) 42,20	SACHS 3324, NWO RDL 1305, 000.250.4215, 000.250.4615, 000.250.9315, 381.250.0415 PLATÔ 330mm EMBREAGEM DE EMPURRAR ENCANECADO, MBB 1114, 1118, 1313, 1314, 1517, 1714, 1718 (133CV TODOS) 1117, 1118, 1518 (168CV APÓS 1/84), 1218, 1418, (ATÉ 1996), 2214, 2215, 2218, 2314, 2318, 2418, ÔNIBUS OF 1113, OF 1115, OF 1315 (136CV), OF 1318, OF 1618, O 365, O 370, OM 366 A, OH 1315 (136CV), OH 1114, OH 1118, OH 1128, OH 1214, OH 1618, OH 2418.
RCH 5306 FJ 	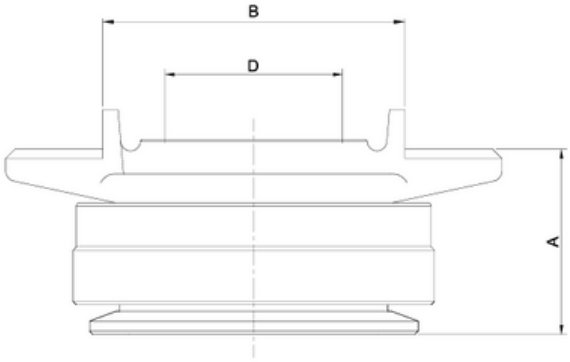 A - Altura / Height (mm) 56,0 B - Largura para o garfo / Width Fork (mm) 91,80 D - Diâmetro Furo / Hole diameter (mm) 54,20	SACHS 3330, NWO RDL 1306, 001.250.0315 PLATÔ 380mm EMBREAGEM DE EMPURRAR, O 370 C/ MT OM 355/5 (204CV TODOS) (238CV), O 370 R C/ MT OM 355/5 A (192 CV TODOS), 0371, OH 1518, OH 1418, OH 1419, OH 1520, MAFERSA ÔNIBUS M 210 CUMMINS MBB 1518, 1524, 1525 OM-355/6 LS 1924.

MERCEDES BENZ	DESENHO TÉCNICO	REFERÊNCIA/APLICAÇÃO
RCH 5307 FJ 	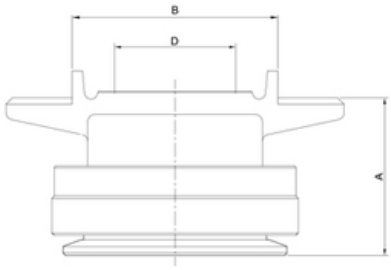 A - Altura / Height (mm) 71,0 B - Largura para o garfo / Width Fork (mm) 91,8 D - Diâmetro Furo / Hole diameter (mm) 54,20	SACHS 3327, NWL RDL 1307, 000.250.1915, 000.250.2515, 000.250.7415, 000.250.7715 PLATÔ 420mm EMBREAGEM DE EMPURRAR O 370, O 371 C/ MT A (285CV TODOS), 1924, 1924 A, 1929, 1930, 1625 L / LS, 1525, 1625, 1630, LS 1932, 1933, 1934, L 2225, 2325, ÔNIBUS OF 1625, OH 2325, OM 355/64 OM 449-A (252CV) E (285CV).
RCH 5308 FJ 	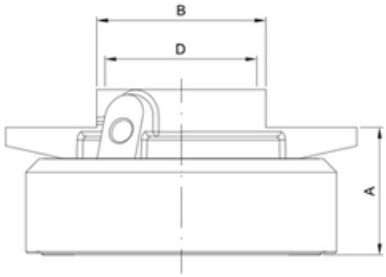 A - Altura / Height (mm) 37,80 B - Largura para o garfo / Width Fork (mm) 49,80 D - Diâmetro Furo / Hole diameter (mm) 42,20	SACHS 3310, NWO RDL 1308, 000.250.1715, 000.250.3115, 000.250.3715, 000.250.4015, 308.250.7015, 308.250.7215 PLATÔ 250mm EMBREAGEM DE EMPURRAR SISTEMA HIDRÁULICO 608 D, 708 D, L 608, L 708 (85CV) MICRO ÔNIBUS LO 608, LO 708 (1987 A 1989) FURGÃO 408 D, 408 GD, 508 D, 508 GD, 811, 813, 911 B, 913, 1013, 1113, 1113 B, 1313, 1322, 1413, 1417, 1513, 1813, 2214, 2217, 2414.
RCH 5308 TB 	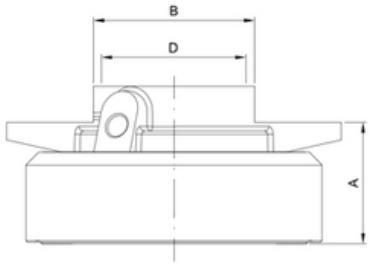 A - Altura / Height (mm) 37,80 B - Largura para o garfo / Width Fork (mm) 49,80 D - Diâmetro Furo / Hole diameter (mm) 42,20	SACHS 3310, NWO RDL 1308, 000.250.1715, 000.250.3115, 000.250.3715, 000.250.4015, 308.250.7015, 380.250.7215 PLATÔ 250mm EMBREAGEM DE EMPURRAR SISTEMA HIDRÁULICO 608 D, 708 D, L 608, L 708 (85CV) MICRO ÔNIBUS LO 608, LO 708 (1987 A 1989) FURGÃO 408 D, 408 GD, 508 D, 508 GD, 811, 813, 911 B, 913, 1013, 1113, 1113 B, 1313, 1322, 1413, 1417, 1513, 1813, 2214, 2217, 2414.
RCH 5311 FJ 	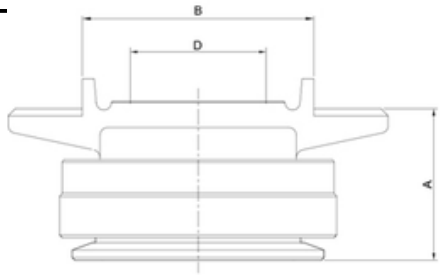 A - Altura / Height (mm) 62,2 B - Largura para o garfo / Width Fork (mm) 91,8 D - Diâmetro Furo / Hole diameter (mm) 54,20	SACHS 3329, NWO RDL 1311, 000.250.7615. PLATÔ 420mm EMBREAGEM DE EMPURRAR O 370 RSD, O 371 RSD, C/MT OM 355/6 LA, OM 326, LS 1932, 1933, 1934 (340CV).
RCH 5312 AC 	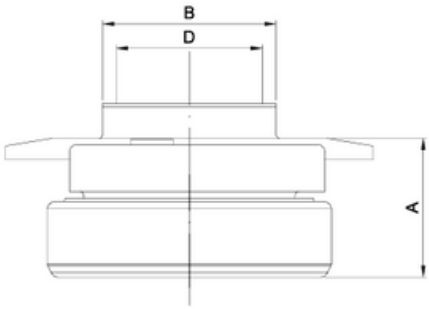 A - Altura / Height (mm) 41,0 B - Largura para o garfo / Width Fork (mm) 50,0 D - Diâmetro Furo / Hole diameter (mm) 42,10	NWO RDL 1312 340.250.0210, 352.250.0115, 352.250.0515, 321.250.1315, 345.250.0215 608, 709, 808, 809, 811, 813, 911 B, 913, 1013 B, 1113 OM 352 1316, 1317, 1318, 1516, 1518, 1813, 1816, 2013, 2014, 2216, 2217 PLATÔ DE ALAVANCA BAIXO 310 mm EMBREAGEM DE EMPURRAR SISTEMA BAIXO

MERCEDES BENZ	DESENHO TÉCNICO	REFERÊNCIA/APLICAÇÃO
RCH 5320 AC 	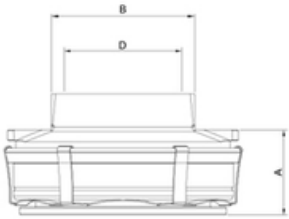 A - Altura / Height (mm) 40,0 B - Largura para o garfo / Width Fork (mm) 65,80 D - Diâmetro Furo / Hole diameter (mm) 54,60	SACHS 3325, NWO RDL 1320, EATON 125807, 001.250.2215, 000.250.7015 PLATÔ 350, 362, 380 E 395mm EMBREAGEM DE EMPURRAR CAMINHÕES E ÔNIBUS MB 1117, 1217, 1218, 1319, 1417, 1418, 1419, 1620, 1621, 1717, 1720, 1721, 1723-S, OF 1420, OF 1721, OF 1722, L 1620, L 1622, L 1720, L 1718 M CAIXA ZF ÔNIBUS OF/ OH 1417, 1418 ELETRÔNICO (PLATÔ EATON) CAMINHÕES E ÔNIBUS OM 366 LA, O 371, OF/OH 1113, 1318, 1420, 1421, 1521, 1620, 1621, 1622, 1721, OM-924-LA ELETRÔNICO, MBB 2423.
RCH 5320 FJ 	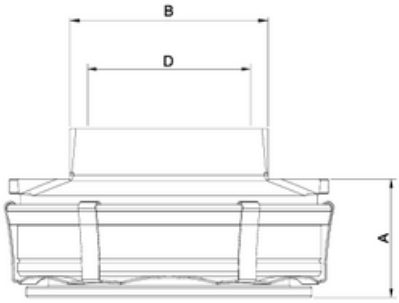 A - Altura / Height (mm) 40,0 B - Largura para o garfo / Width Fork (mm) 65,80 D - Diâmetro Furo / Hole diameter (mm) 54,60	PLATÔ 350, 362, 380 E 395mm EMBREAGEM DE EMPURRAR CAMINHÕES E ÔNIBUS MB 1117, 1217, 1218, 1319, 1417, 1418, 1419, 1620, 1621, 1717, 1720, 1721, 1723-S, OF 1420, OF 1721, OF 1722, L 1620, L 1622, L 1720, L 1718 M CAIXA ZF ÔNIBUS OF/ OH 1417, 1418 ELETRÔNICO (PLATÔ EATON) CAMINHÕES E ÔNIBUS OM 366 LA, O 371, OF/OH 1113, 1318, 1420, 1421, 1521, 1620, 1621, 1622, 1721, OM-924-LA ELETRÔNICO, MBB 2423.
RCH 5321 AC 	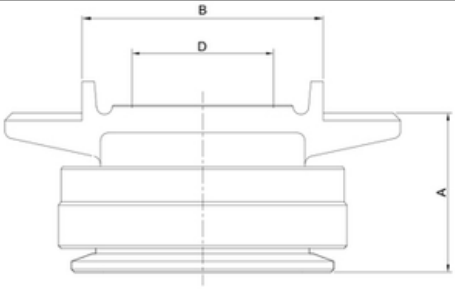 A - Altura / Height (mm) 62,2 B - Largura para o garfo / Width Fork (mm) 91,8 D - Diâmetro Furo / Hole diameter (mm) 54,20	SACHS 3345, NWO RDL 1321, EATON 125653, 001.250.9215, 002.250.3215 PLATÔ SACHS 430mm ENGATE RÁPIDO EMBREAGEM DE PUXAR, CAMINHÕES E ÔNIBUS LS 1935 APÓS06/94, 1941 APÓS 07/94, O 371 RS, RSD C/ MOTOR O 447 LA, LS 1634, 1765, 1935, 1938, 1940, 1941, 1945, 2435, 2629, 2635, 2637 (EMBREAGEM SIMPLES).
RCH 5324 FJ 	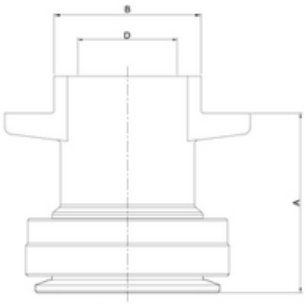 A - Altura / Height (mm) 97,0 B - Largura para o garfo / Width Fork (mm) 79,8 D - Diâmetro Furo / Hole diameter (mm) 54,50	SACHS 3383, NWO RDL 1324, 001.250.0715 PLATÔ 420mm EMBREAGEM DE EMPURRAR LS 1630, APÓS 08/93, MB 1630, 1632, OM 449, 1518, 1520, 1524, 1525, 1625, LS 1924, 1929, 1930, 1932, 1933, 1934, L 2225, 2325, ÔNIBUS O 370, O 371 RS.
RCH 5326 FJ 	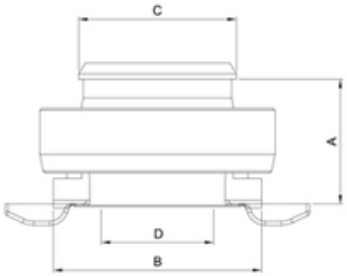 A - Altura / Height (mm) 48,0 B - Largura para o garfo / Width Fork (mm) 77,90 C - Diâmetro para mola membrana / Diameter of spring membrane (mm) 60,0 D - Diâmetro Furo / Hole diameter (mm) 42,40	SACHS 3326, NWO RDL 1326, 000.250.9515, 001.250.0815 PLATÔ 280 E 310mm EMBREAGEM DE PUXAR, OM364 LA (140CV), 1014, 1214 APÓS 1987, 608, 709, 712, 809, 912, 914, LN 710, LO 610, LO 712, 715, 812,814, 914, 1214 ÔNIBUS OM 364 LA, 710 (122CV) APÓS 2001, 608, 708, OM 314, (85 CV) MECÂNICO TODOS.

MERCEDES BENZ	DESENHO TÉCNICO	REFERÊNCIA/APLICAÇÃO
RCH 5328 FJ 	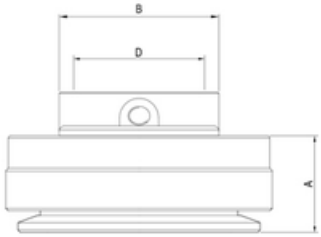 A - Altura / Height (mm) 40,0 B - Largura para o garfo / Width Fork (mm) 65,80 D - Diâmetro Furo / Hole diameter (mm) 54,20	NWO RDL 1328, 000.250.7015 0 371 U 12/92, OF/OH 1113 A, OH 1219, OH 1117, OH 1318, OH 1319, OH 1417, OH 1419, OH 1517, OH 1621, MOTOR OM 366 A, OM 366 LA.
RCH 5331 AC 	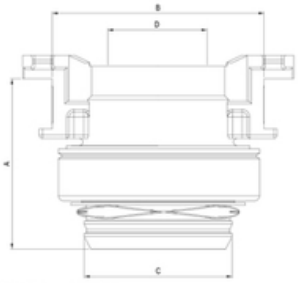 A - Altura / Height (mm) 101,0 B - Largura para o garfo / Width Fork (mm) 127,50 C - Diâmetro para mola membrana / Diameter of spring membrane (mm) 90,0 D - Diâmetro Furo / Hole diameter (mm) 54,50	NWO RDL 1331, 001.250.0915, 001.250.4715, 001.250.6215, 001.250.8415, 001.250.9715, 001.250.8115, 001.250.6315 PLATÔ 430mm ENGATE RÁPIDO EMBREAGEM DE PUXAR O 303, 304, 404 - OH 1627, 1222, 1224, 1226, 1227, 1231, 1234, 1422, 1426, 1429, 1627, 1929, 1935, 1945, 2024, 2031, 2422, 2426, 2427, 2429, 2433, 2434, 2522, 2524, 2527, 2531, 2544, 2629, 2631, 2635, 2644, 2648, 2650, 3229, 3529, 3535, 3538, 3548, 3550, 4635, 4644, 4645, 4648, 4850, 5035.
RCH 5332 FJ 	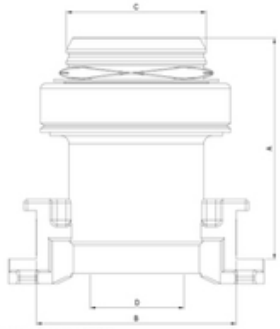 A - Altura / Height (mm) 137,0 B - Largura para o garfo / Width Fork (mm) 127,50 C - Diâmetro para mola membrana / Diameter of spring membrane (mm) 90,0 D - Diâmetro Furo / Hole diameter (mm) 60,80	NWO RDL 1332 EATON 125653 001.250.0515, 001.250.4815, 001.250.6415, 001.250.8615 001.250.9815, 001.250.7915, 001.250.6515 PLATÔ 4300mm ENGATE RÁPIDO EMBREAGEM DE PUXAR ÔNIBUS O 400, O 500, OM 457 LA, OH 1628, 1636, O 350 - OH 1634, 1227, 1234, 1424, 1719, 1733, 1735, 1824, 1827, 1831, 1834, 1838, 1844, 1850, 1853, 1929, 1935, 1948, 2024, 2429, 2435, 2448, 2524, 2527, 2529, 2531, 2534, 2535, 2538.
RCH 5337 AC 	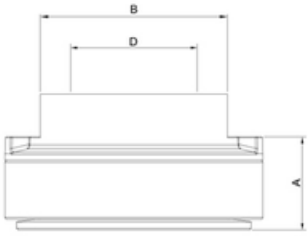 A - Altura / Height (mm) 40,0 B - Largura para o garfo / Width Fork (mm) 79,8 D - Diâmetro Furo / Hole diameter (mm) 60,80	SACHS 3337 E 3338, NWO RDL 1337, 001.250.0415, 001.250.4515 PLATÔ 380mm EMBREAGEM DUPLA DE EMPURRAR CAMINHÃO E ÔNIBUS LS 1935, 1936 ATÉ 06/94 (354CV), (408CV), 1941 ATÉ 06/94, O371 RS, RSD MT OM 447 LA DISCO DUPLO 2431, 2438 MT, OM-441, 2625, 2635, O-371 RS, RSL ATÉ 12/93.
RCH 5338 AC 	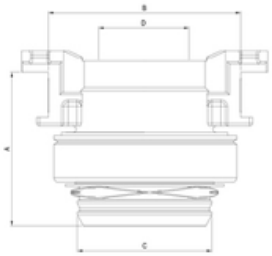 A - Altura / Height (mm) 101,0 B - Largura para o garfo / Width Fork (mm) 127,50 C - Diâmetro para mola membrana / Diameter of spring membrane (mm) 90,0 D - Diâmetro Furo / Hole diameter (mm) 60,80	SACHS 3390, NWO RDL 1338, 001.250.0615, 001.250.4914, 001.250.6615, 001.250.8015, 001.250.8815, 001.250.6715 PLATÔ SACHS 430mm ENGATE RÁPIDO EMBREAGEM DE PUXAR, CAMINHÕES E ÔNIBUS LS 1935 APÓS06/94, 1941 APÓS 07/94, O 371 RS, RSD C/ MOTOR O 447 LA, LS 1634, 1765, 1935, 1938, 1940, 1941, 1945, 2435, 2629, 2635, 2637 (EMBREAGEM SIMPLES).

MERCEDES BENZ	DESENHO TÉCNICO	REFERÊNCIA/APLICAÇÃO
RCH 5356 AC 	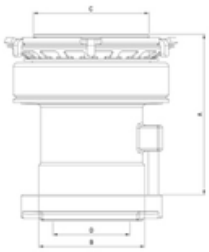 A - Altura / Height (mm) 124,60 B - Largura para o garfo / Width Fork (mm) 82,50 C - Diâmetro para mola membrana / Diameter of spring membrane (mm) 90,0 D - Diâmetro Furo / Hole diameter (mm) 60,80	SACHS 3377, NWO RDL 1356, EATON 125634 E 125635, VALEO 10203, 002.250.4115, 002.250.4715, 002.250.9815, 002.250.6715, 003.250.5915 PLATO SACHS / VALEO 430mm EMBREAGEM DE PUXAR SIMPLES CAMINHAO E ONIBUS MB 1634, OM 457 LA 1938, OM 501 LA 1831, 1835 L, S, LS, 1840, 1843, 2031 S, AS, ACTROS 2038, 2525, 2531, 2540, 2543, 2631 L ACTROS, AXOR 2035 4X2, 2040 4X2, 2544 6X2 AXOR, NBB LS 1935, 1941, OM 447 LA, LS 1944-S, 2036, 2041, 2536, 2541, 2544, ATRON 2729 OM - 457 LA PLATAFORMA BASCULANTE E BETONEIRA.
RCH 5378 AC 	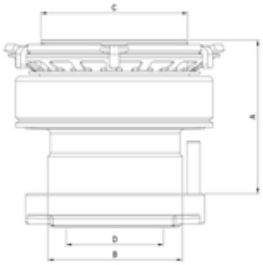 A - Altura / Height (mm) 86,60 B - Largura para o garfo / Width Fork (mm) 82,50 C - Diâmetro para mola membrana / Diameter of spring membrane (mm) 90,0 D - Diâmetro Furo / Hole diameter (mm) 60,80	SACHS 3388, NWO RDL 1378, 001.250.0615 PLATÔ 380,400 E 430mm EMBREAGEM DUPLA DE PUXAR, DUPLA BAIXO AXOR OM-926-LA, MB 2638 S, 2638 OM, 457 LA (380CV), AXOR 2640, 2641, 6X4, 2644 6X4, 2841 RODOVIÁRIO, AXOR 3340, 3341 6X4, 3344 6X4, AXOR 4140, 4141 6X4, 4144 6X4, TODOS OM-457-LA ACTROS 2546, 2646, 4844 K, MBB LS 1938, OM 457 LA, MBB 2429.
RCH 5390 AC 	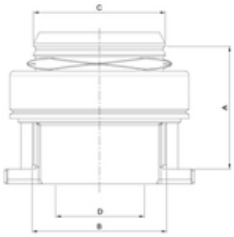 A - Altura / Height (mm) 82,50 B - Largura para o garfo / Width Fork (mm) 90,50 C - Diâmetro para mola membrana / Diameter of spring membrane (mm) 90,0 D - Diâmetro Furo / Hole diameter (mm) 60,80	SACHS 3390, NWO RDL 1424, EATON 125946, 002.250.6315, 002.250.8315 PLATÔ 395 E 430mm ENGATE RÁPIDO EMBREAGEM DE PUXAR ÔNIBUS O 500 R, OM 926 LA MT ELETRÔNICO APÓS 09/03, O 500 RSD, OM 457 LA, APÓS 09/03.
RCH 5397 AC 	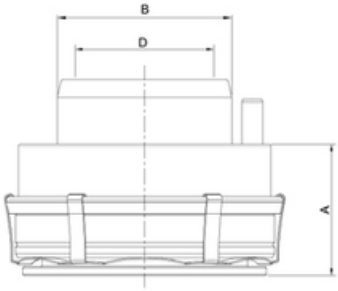 A - Altura / Height (mm) 52,0 B - Largura para o garfo / Width Fork (mm) 68,50 D - Diâmetro Furo / Hole diameter (mm) 50,50	SACHS 3309, NWO RDL 1397, EATON 125806, 0001.250.9915, 002.250.0015, 002.250.9915 PLATÔ 350, 362 E 395mm ALTO EMBREAGEM DE EMPURRAR ACCELO 1016, 815, 915, OM-904-LA ELETRÔNICO MBB CAMINHÃO E ÔNIBUS OM 366, 1420, 1620, 1720, OF 1420, 1521, 1620, 1721, OH 1621 LE, 1218, 1218 C, 1318 C, 1418 C, 1718 C (ELETRÔNICO) OM 904 LA, ATEGO OM-366-LA, 1419, 1719, ACTRON 1319, OF 1417, OF 1418, OH 1417, OH 1418, OH 1518, (ELETRÔNICO) MICRO ÔNIBUS LO 915, LO 916, CAMINHÃO E ÔNIBUS 1620, 1622, 1725, 1728 (ELETRÔNICO) OM-906-LA (ELETRÔNICO) OM-924 LA, 2428.
RCH 5635 AC 	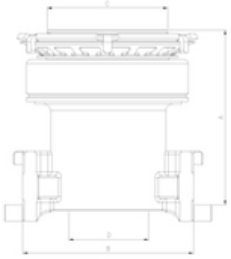 A – Altura / Height (mm) 129,0 B – Largura para o garfo / Width Fork (mm) 127,50 C – Diâmetro para mola membrana / Diameter of spring membrane (mm) 90,0 D – Diâmetro Furo / Hole diameter (mm) 60,80	EATON 125635 PLATÔ 430mm EMBREAGEM DE PUXAR, MB LS-1935, O-447 LA (354CV) CÂMBIO ZF MB LS-1941, OM-447 LA (408CV) CÂMBIO ZF.

MERCEDES BENZ	DESENHO TÉCNICO	REFERÊNCIA/APLICAÇÃO
RCH 5654 AC 	 A - Altura / Height (mm) 123,50 B - Largura para o garfo / Width Fork (mm) 82,50 C - Diâmetro para mola membrana / Diameter of spring membrane (mm) 90,0 D - Diâmetro Furo / Hole diameter (mm) 60,80	EATON 125654 PLATÔ 430mm ENGATE RÁPIDO EMBREAGEM DE PUXAR, ÔNIBUS 0-400 RS/D/E, OM-457 LA CÂMBIO ZF, ÔNIBUS 0-500 R/RS/RSD, OM-926 CÂMBIO ZF.
NOVO **RCH 5843 AC** 	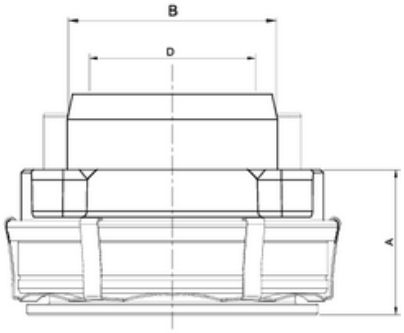 A - Altura / Height (mm) 48,0 B - Largura para o garfo / Width Fork (mm) 68,50 D - Diâmetro Furo / Hole diameter (mm) 50,50	ACHS 3309; DT SPARE PARTS : 4.63047 OF1721 EURO 6; OF1619 EURO 6
NOVO **RCH 5877AC** 	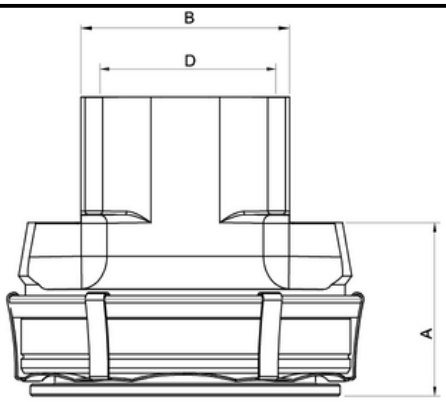 A - Altura / Height (mm) 53,0 B - Largura para o garfo / Width Fork (mm) 64,0 D - Diâmetro Furo / Hole diameter (mm) 44,30	MERCEDES BENZ: ACCELO 815 4x2/1016 4x2 AUTOMATIZADO ACCELO 1316 6x2 AUTOMATIZADO

EIXO DE EMBREAGEM	FIAT GARFOS DE EMBREAGEM
EXG 359 EATON 125.737, BH1X 75 44 BA, EATON 125.596, BA1X 7544 AA EIXO LONGO DE EMBREAGEM APLICADOS NOS GARFOS GDL 350.29 E 350.32, JUNTO COM OS KITS KTG 350.29A E 350.29B. 	 **GDL 350.24** 1489891080A DUCATO JTD 2.8/2.3 16v (2006 a 2017); BOXER 2.8v/2.3 16v (2006 a 2017); JUMPER 2.88v/2.3 16 v(2006 a 2017)

HYUNDAI GARFO DE EMBREAGEM

GDL 350.16

4144344001

H100

MITSUBISHI GARFO DE EMBREAGEM

GDL 350.16

4144344001

L200, L300

AGRALE GARFOS EMB.

GDL 350.05

EATON 997078

GARFO EATON
PLATÔ SACHS 380 mm PLATÔ
EATON 365 MM SEM ROLETE (FIXO)

EXG 351

TJG 141.865

EIXO CURTO DE EMBREAGEM
APLICADO NO GARFO GDL 350.05

EXG 352

TJG 141.863

EIXO LONGO DE EMBREAGEM
APLICADO NO GARFO GDL 350.05

FORD GARFOS EMB.

GDL 350.05

EATON 997078
TJG 141.861
2RP 141.861 A

GARFO EATON
PLATÔ SACHS 380 mm PLATÔ
EATON 365 MM SEM ROLETE (FIXO)

EXG 351

TJG 141.865

EIXO CURTO DE EMBREAGEM APLICADO NO GARFO GDL 350.05 CARGO 1215, 1415, 1419, 1422, 1617 ÔNIBUS B 1618, B 1622, B 2322

EXG 352

TJG 141.863

EIXO LONGO DE EMBREAGEM APLICADO NO GARFO GDL 350.05 CARGO 1215, 1415, 1419, 1422, 1617 ÔNIBUS B 1618, B 1622, B 2322

GDL 350.07

TEG 141.857

F 1000, F 2000, F 4000, F 11000,
F 22000 (SEM PINO)
CARGO 814 / 815

GDL 350.13

BE 2Y 7515 A

F1000, F4000 HASTE LONGO 308 mm

GDL 350.29

EATON 125.596
BA1X 7544 AA
VW 220141719
AGRALE 6013004188006
VW 24-260 4X2/6X2/8X2
TRANSMISSÃO F56406
AGRALE MT 17 TRANSMISSÃO F56406
IVECO TECTOR 4X2/6X2 TRANSMISSÃO F5
FORD 1317 / 1319 / 1419 / 1517 / 1519
/ 1717 / 1719
APLICA CAIXA EATON 6M FS 5406 A

KTG 350.29/32 A

Aplica nos garfos GDL 350.29. GDL 350.32

FORD GARFOS EMB.

GDL 350.32

EATON 125737
FORD BH1X7544BA
TRP 0917942

FORD 1722E-1723-1729-2422E
2423-2428E-2429
INTERNATIONAL: 4400 4x2/6x2
INTERNATIONAL: Durastar 4x2

KTG 350.29/32 A

Aplica nos garfos GDL 350.29. GDL 350.32

NOVO

GDL 350.33

FORD BH1X7544CA
IVECO 500056790
TRP 0917941
VW 2V21417119B

FORD CARGO 1932E/1933/2622E 6x4/2623/2629/2623 6x4/2628 E 6x4/2623/2629/2623 6x4/2628E/2629 6x4/2632E 6x4/ 3129 6x4/ 3133 6x4; INTERNATIONAL: 98001 DURASTAR 6x4; IVECO: EURO V TRAKKER; VW: 31330 CANAVIERO

KTG 350.33 A

KIT DE REPARO GARFO DE EMBREAGEM
APLICADO NO GARFO GDL 350.33

GM GARFO DE EMBREAGEM

GDL 350.06

EATON 997160 125731 125743
88HU 7541 AA
BG1X 7544 AA
E7HT 541 AA 2RM 141.861

KTG 350.06 A

KIT CONTENDO: 02 PINOS DELIZANTES,
02 BUCHAS DESLIZANTES ROLETE MENOR 19 mm
APLICADO NO GARFO GDL 350.06

GARFO ROLETADO
PLATÔ SACHS 380 mm
PLATÔ EATON 365 mm COM ROLETE MENOR 19 mm V.W 12170 BT / 12180 / 14150 / 14170 BT / 14180 / 14220 / 16170 / 16220 / 16300 / 24220 / 24250 / 35300

EXG 351

TJG 141.865
EIXO CURTO DE EMBREAGEM
APLICADO NO GARFO GDL 350.06

EXG 352

TJG 141.863
EIXO LONGO DE EMBREAGEM
APLICADO NO GARFO GDL 350.06

GM GARFO DE EMBREAGEM

KTG 350.06 E

Aplica no garfo GDL 350.06 E
Pino:10mm/Roldana: 25mm

GDL 350.08

09.302.935
EATON
D 11000, D 12000, D 14000, D 22000
APÓS 1985 MODERNO

GDL 350.09

00.839.239
EATON
A 60, C 60, D 60, D 70
ATÉ 1984 ANTIGO

GDL 350.10

007.363.694
EATON
A 10, A 14 - C 10, C 14 - D 10, D 20, D 40

MBB GARFO DE EMBREAGEM

GDL 350.01

327.250.1213
MBB LPO 1111, 1113
GARFO DE EMBREAGEM LONGO

GDL 350.02

352.250.0113
MBB OM 352, OM OM 352 A, OM 362, 1313, 1513, 2213, 2215, GARFO DE EMBREAGEM

GDL 350.03

381.254.0208
MBB OF 364, OM 366, L - 1318, 1518, 2318 GARFO DE EMBREAGEM

MBB GARFO DE EMBREAGEM

GDL 350.04

970.254.0308
970.254.0408
970.254.0508

MBB MOTOR ELETRÔNICO CÂMBIO G 85
6 MARCHAS E G 60
L1417 1725 ATEGO ELETRÔNICO
APLICADO EIXO EXG 356

EXG 356

679.254.0106
697.254.0106

EIXO DO GARFO DE EMBREAGEM MBB OH 1625, OH 1628, LS 1929, 1932, 1933, 1934, 1935, 1941
APLICADO NO GARFO GDL (350.04)

KTG 350.04 A

000 254 0017

KIT CONTENDO: 01 BUCHA ESFÉRICA, 02 BUCHAS NYLON, 02 ANÉIS INTERNOS, 02 ANÉIS EXTERNOS MBB OH 1625 1628
APLICADO NO GARFO GDL (350.04)

MBB GARFO DE EMBREAGEM

GDL 350.11
386.250.0013

HPN 1521 - 1618 - 1620 - 1621 - 1723
OF 1417 1721 1722
APLICADO EIXO EXG 355
ÔNIBUS MBB

KTG 350.11 A
382.250.0113

KIT CONTENDO: 02 BUCHAS DE NYLON, 01 BUCHA ESFÉRICA
APLICADO NO GARFO GDL (350.11)

EXG 355
386.254.0006

EIXO DO GARFO DE EMBREAGEM MBB OF 1618, 1620, 2635
L 1218, 1418, 1521, 1620, 1621
Aplicado Garfo GDL 350.11

MBB GARFO DE EMBREAGEM

GDL 350.12
388.250.0513

MBB OH 1625 L, OH 1628 HL, LS 1929,
LS 1935,
LS 1941 APLICADO EIXO EXG 353 / 354

EXG 353
388.254.0006

EIXO CURTO DO GARFO DE EMBREAGEM
MBB LS 1935, 1941, OH 1625 L, OH 1628 L
APLICADO NO GARFO GDL (350.12

KTG 350.12 A

KIT CONTENDO: 01 BUCHA ESFÉRICA, 02 BUCHAS DE NYLON,
2 ANÉIS INTERNOS, 02 ANEIS INTERNOS
COM BUCHAS MENORES APLICADO NO GARFO GDL (350.12) (388.250.0513)

EXG 354
388.254.0106

EIXO LONGO DO GARFO DE EMBREAGEM
MBB LS LS 1935, 1941, 2635 APLICADO NO GARFO GDL (350.12)

MBB GARFO DE EMBREAGEM

GDL 350.19

655.254.0708

655.250.1513

AXOR G 210, G 211, G 240, LS 1938, 1938 S, 1944, 2544, 2638, 2640, 2644, 2726, 2729
APLICADO EIXO EXG 357 (BI DISCO E MONO DISCO)

EXG 357

655.254.0206

EIXO DO GARFO DE EMBREAGEM MBB AXOR 1933 / 1944 / 2035 / 2040 / 2044 2533 / 2544 / 2638 / 2640 / 2644 / 2726 / 2729
APLICADO NO GARFO GDL (350.19)

KTG 350.19 A

KIT CONTENDO :01 BUCHA ESFÉRICA, 02 BUCHAS NYLON,
02 ANÉIS INTERNOS, 02 ANEIS EXTERNOS COM BUCHAS MAIORES APLICADO NO GARFO GDL (350.19)

KTG 350.19 B

JOGO DE ARRUELAS E TRAVAS
APLICA NO EIXO EXG - 357 APLICA NO GARFO GDL - 350.19

SCANIA GARFO DE EMBREAGEM

GDL 350.27

Garfo de Embreagem Completo Scania (com eixo) série 4 número original 1479577 / 1479578 1543645 / 173306 Aplicado Kit KTG 350.17-A

KTG 350.27 B

KIT EIXO DO GARFO
APLICA NO GARFO GDL 350.27

KTG 350.17 A

1753479 / 1335485

KIT REPARO GARFO EMBREAGEM APLICADO NO GARFO GDL 350.27 APLICA CÂMBIO 6 / 8 / 10 MARCHAS

GDL 350.06

EATON 997160 125731 125743
88HU 7541 AA
BG1X 7544 AA
E7HT 541 AA 2RM 141.861

GARFO ROLETADO
PLATÔ SACHS 380 mm
PLATÔ EATON 365 mm COM ROLETE MENOR 19 mm V.W 12170 BT / 12180 / 14150 / 14170 BT / 14180 / 14220 / 16170 / 16220 / 16300 / 24220 / 24250 / 35300

KTG 350.06 A

KIT CONTENDO: 02 PINOS DELIZANTES,
02 BUCHAS DESLIZANTES ROLETE MENOR 19 mm
APLICADO NO GARFO GDL 350.06

EXG 352

TJG 141.863

EIXO LONGO DE EMBREAGEM
APLICADO NO GARFO GDL 350.06

EXG 351

TJG 141.865

EIXO CURTO DE EMBREAGEM
APLICADO NO GARFO GDL 350.06

VOLVO
GARFO DE EMBREAGEM, EIXO E KITS

GDL 350.14

EATON 997078
2RP141.861 A
TJG 141.861 A
TF3 141.861
BGIX 7544 A
2RM 141.861

14150, 14200, 14250, 16170, 16180 CO, 16210, 16220, 16300, 17210 OD, 24220, 24250 ÔNIBUS 16180, 16210 SEM ROLETE (FIXO)

KTG 350.14 A

KIT CONTENDO: 02 PINOS DELIZANTES , 02 BUCHAS DESLIZANTES

EXG 351

TJG 141.865

EIXO CURTO DE EMBREAGEM APLICADO NO GARFO GDL 350.14

EXG 352

TJG 141.863

EIXO LONGO DE EMBREAGEM APLICADO NO GARFO GDL 350.14

VOLKSWAGEN
GARFO DE EMBREAGEM, EIXO E KITS

GDL 350.13

2RO 141.719-A 77TU 7515-A BE2Y 7515-A TPH 141.857

VW 7.90, 8.140, 9.150 7-100, 8-120, 8-140, 8-150, 9-150, 12-140 HASTE LONGO 308 mm DELIVENY 5.140 EOD, 9.150 EOD, 8.140 CO

GDL 350.14

EATON 125743
125731
2 RM 141.861
2S2 141.719 A
2D2 141.719 A
2S2 141.719 D

16170, 16220, 24220, 35300 COM MOTOR EURO 5
14180, 14220, 17180, 17220, 17240, 24250
(GARFO ROLETADO REFORÇADO 24,95 mm)
EIXO APLICADO EXG 351 - 352

EXG 351

TJG 141.865

EIXO CURTO DE EMBREAGEM APLICADO NO GARFO GDL 350.14

KTG 350.14 A

2S2 141.719 A

KIT CONTENDO: 02 PINOS DELIZANTES , 02 BUCHAS DESLIZANTES

EXG 351

TJG 141.863

EIXO LONGO DE EMBREAGEM APLICADO NO GARFO GDL 350.14

GDL 350.15

2WO 311.51

GARFO DE EMBREAGEM V.W ÔNIBUS C/ MOTOR DIANTEIRO 15180 E OD, 15190 E OD, 17210 E OD SEM ROLETE

KTG 350.21 A

Contém: 02 ROLETES, 01 BUCHA ESFERICA 18R6, 01 BUCHA ESFERICA DESLIZANTE.

GDL 350.21

2T2 141.719 2T2 141.719
E 2T2 141.719 D 2T2 141.719 F
ZF 6060 268 042

GARFO DE EMBREAGEM CONSTELLATION 13-180 E, 15-180 E 17-240 E, 17-250 E, 17-280, 24-250 E, 24-280 C/ ROLETE V.W ÔNIBUS CX ZF 9 S 1110 TD

KTG 350.30 A

KIT DE REPARO GARFO DE EMBREAGEM V.W ÔNIBUS 15.180 17.230-OD APLICADO NO GARFO GDL (350.30)

GDL 350.30

VW CAIXA ZF 15180 OD, ÔNIBUS Número VW 2WO0311549 Número ZF 6060368057

VOLKSWAGEN
GARFO DE EMBREAGEM, EIXO E KITS

GDL 350.06

EATON 997152, 997160, 125743, 125731 2S2 141.719 A, 2RM 141.861 88HU 754 AA, BG1X 7544 A E7HT 7541 A

APLICADO TRANSMISSÃO FS 6209 / 6306 ROLETE MENOR 19 MM VW ÔNIBUS 12170 BT, 14170 BT VW CAMINHÃO 12180, 13170, 13180, 14150, 14180, 15170, 15180, 16170, 16220, 16300, 17210, 24220, 35300

KTG 350.06 A

KIT CONTENDO: 02 BUCHAS DESLIZANTES, 02 PINOS DESLIZANTES ROLETE MENOR 19 MM APLICADO NO GARFO GDL 350.06

EXG 351

TJG 141.865

EIXO CURTO DE EMBREAGEM APLICADO NO GARFO GDL 350.06

EXG 352

TJG 141.863

EIXO LONGO DE EMBREAGEM APLICADO NO GARFO GDL 350.06

VOLKSWAGEN GARFO DE EMBREAGEM

GDL 350.22

2 T2 141.720; EATON 125.699

CONSTELLATION EURO 5, 13-190, 15-190, 17-190, 17-260 - C/ ROLETE APLICADO TRANSMISSÃO FSB - 5406 / 6406; APLICA KIT KTG 350.22A

KTG 350.22 A

02 ROLETES, 01 BUCHA ESFERICA 24R8, 01 BUCHA DESLIZANTE APLICADOS NO GARFO 350.22

VOLKSWAGEN
GARFO DE EMBREAGEM, EIXO E KITS

GDL 350.05

EATON 997078
2RP141.861 A
TJG 141.861 A
TF3 141.861
BGIX 7544 A
2RM 141.861

14150, 14200, 14250, 16170, 16180 CO, 16210, 16220, 16300, 17210 OD, 24220 , 24250
ÔNIBUS 16180, 16210 SEM ROLETE (FIXO)

EXG 351

TJG 141.865

EIXO CURTO DE EMBREAGEM APLICADO NO GARFO GDL 350.05

EXG 352

TJG 141.863

EIXO LONGO DE EMBREAGEM APLICADO NO GARFO GDL 350.05

VOLKSWAGEN GARFO DE EMBREAGEM

NOVO

GDL 350.34

DAF 1615929;1668287;1686643;
1745237;
IVECO 4255 8367;4256 3674
50 018 4041
MAN 81 30560.0067
81 30560.0068; 81 30560 0078
81 30560 0079; 81 30560.6023 ;
MERCEDES BENZ 000 250 3513;
A00 250 3513
RENAULT 74 21 624 229; 7485 129 131
VOLVO 85109290
2V5 311 551 B

DAF CF CF E6 2013-2017 2013 - 2017; DAF XF XF 105 2005-2005 - 0, XF 95 2002-2006 2002 - 2006, XF E6 2012- 2012 - 0; Iveco T-Way T-Way 2021- 2021 - 0; MAN Chassis HOC; MAN Lion's Lion's Coach, Lion's Regio, Lion's Star; MAN N-Busse ND; MAN TG-Serie TGA 2000 - 0, TGL 2004 - 0, TGM 2004 - 0, TGS 2006 - 0, TGX 2006 - 0; Neoplan Neoplan Cityliner, Jetliner, Skyliner, Starliner, Tourliner, Trendliner; Renault Magnum Magnum E-Tech; Renault Premium; Premium PR, Premium TR

KTG 350.34 A

KIT DE EIXO DO GARFO
CONTENDO 1 EIXO E UMA BUCHA DE NYLON

KIT TRAVA MANUAL

KTA 5101

JOGO DE TRAVA PLATÔ
- ANEL 4 PONTAS 80mm
I SACHS 350/380 mm 04
COMPONENTES
(MOLA PRATO, ANEL DE FERRO,
ARRUELA LISA, ANEL TRAVA)
APLICAÇÃO (AGRALE, FORD, VOLVO,
IVECO, V.W)

KTA 5102

JOGO DE TRAVA PLATÔ - ANEL 6
PONTAS 90mm SACHS 430mm 04
COMPONENTES (MOLA PRATO, ANEL DE
FERRO, ARRUELA LISA, ANEL TRAVA)
APLICAÇÃO (SCANIA, VOLVO, MBB)
388055, 3192219, 000 252 0656

KIT TRAVA MANUAL

KTA 5103

V.W. LUK 80mm, 350,365 E 380mm

01 ANEL DE FIXAÇAO, 01 MOLA DE PRESSAO DENTADA, 01 ARRUELA DE ENCOSTO, 01 ANEL DE RETENÇAO

KTA 5104

JOGO DE TRAVA PLATÔ 70mm MONTADO ANEL CHATO EATON 04 COMPONENTES

365 / 395 mm

KTA 5105

EATON 03 COMPONENTES MONTADO ANEL REDONDO 365 E 395mm

01 ANEL DE FIXAÇAO, 01 MOLA DE PRESSAO DENTADA,
01 ANEL DE RETENÇAO

KTA 5106

MBB 000 252 06 46,
ENGATE RÁPIDO 430mm

01 ANEL DE FIXAÇAO, 01 ANEL DE RETENÇAO, 01 ANEL DE RETENÇAO PERFIL

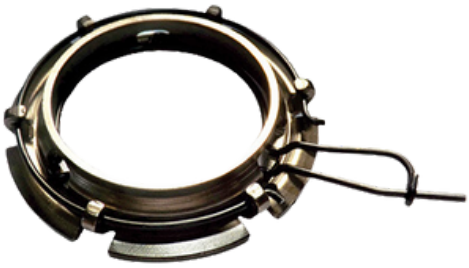

KTA 5107

MBB 709, 712, 809, 812, 814, 912 , 914, 000 252 00 46, 250, 280, 311mm.

01 ANEL DE FIXAÇAO, 01 ANEL DE RETENÇAO PERFIL, 01 MOLA COM GARRA

KTA 5112

MBB 1933 / 1938 / 1944 / 2036 / 2038 / 2041,
OM - 447-LA, OM - 906 - LA ELETRÔNICO,
OM - 926 - LA ELETRÔNICO.

01 ANEL DE FIXAÇAO,
01 ARRUELA DE ENCOSTO,
01 MOLA DE PRESSAO DENTADA,
01 ANEL DE RETENÇAO

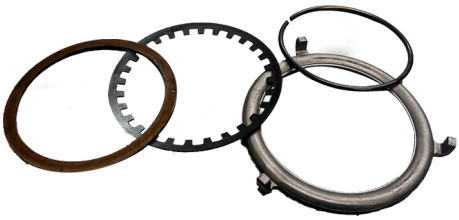

KTA 5113

805712, 1797669, 1328793, 2233597
SISTEMA VALEO

Contem: 01 ANEL DE FIXAÇAO,
01 ANEL DE RETENÇAO PERFIL

KTA 5114

KIT TRAVA PLATO
VOLKSWAGEM MAN DELIVERY
VALEO 9170, 11180, 13180

KTA 5115

JOGO DE TRAVA PLATÔ MBB
709 / 712 / 809 / 812 / 814 / 912 /
914 000 252 00 46 250 / 280 / 311mm

MBB GARFO DE EMBREAGEM

GCL 423.01

321.260.2630
344.260.0130

GARFO ACIONADOR 2ª E 3ª MARCHA CÂMBIO MBB ANTIGO G-3.36 E G-3.40 L-1113, 1313, 1513, 2013, 2213 SAPATA MÓVEL (AÇO)

GCL 445.02

321.260.2730

GARFO ACIONADOR 4ª E 5ª MARCHA CÂMBIO MBB ANTIGO G-3.36 E G-3.40 L-1113, 1313, 1513, 2013, 2213 SAPATA MÓVEL (AÇO)

GCL 445.04

302.265.0702
384.265.0402

GARFO ACIONADOR 4ª E 5ª MARCHA CÂMBIO MBB MODERNO G-3.50 E G-3.60 L-1214, 1418, 1618, O-370, O-371 SAPATA MÓVEL (AÇO)

PGC 400.00

384.265.0049

PINO DESLIZANTE APLICADO EM TODOS MODELOS DE GARFOS DE CâMBIO MZK PATINHA / PASTILHA (EM AÇO)

GCL 423.03

302.265.0602

GARFO ACIONADOR 2ª E 3ª MARCHA CÂMBIO MBB MODERNO G-3.50 E G-3.60 L-1214, 1418, 1618, O-370, O-371 SAPATA MÓVEL (AÇO

MBB GARFO DE CÂMBIO FIXO

GCL 523.01

344.260.0130,
321.260.2630

GARFO ACIONADOR 2ª E 3ª MARCHA CÂMBIO MBB ANTIGO G-3.36 E G-3.40 L-1113, 1313, 1513, 2013, 2213 SAPATA FIXA

GCL 523.03

302.265.0602
384.265.0602

GARFO ACIONADOR 2ª E 3ª MARCHA CÂMBIO MBB MODERNO G-3.50 E G-3.60 L-1318, 2218, 1214, 1418, 1618 , O-370, O-371 SAPATA FIXA

GCL 545.02

321.260.273
0

GARFO ACIONADOR 4ª E 5ª MARCHA CÂMBIO MBB ANTIGO G-3 - 36 - 40 MBB L-1113, 1313, 1513, 2013, 2213 SAPATA FIXA

GCL 401 R

345.260.0130,
383.260.0730

GARFO ACIONADOR DA 1ª E RÉ CÂMBIO MBB G-3.50 E G-3.60 (SAPATA FIXA)

GCL 545.04

302.265.0702, 384.265.0402

GARFO ACIONADOR 4ª E 5ª MARCHA CÂMBIO MBB MODERNO G-3/50/60 L1214, 1418, 1618, O370, 0371 (SAPATA FIXA)

ATUADOR HIDRAULICO MERCEDEZ BENZ	REFERÊNCIA/APLICAÇÃO

RCY 7843

SACHS 3361, NWO RDL 1375, 002.250.6615, 002.250.5115, VKCH 4843, TRW RCA 00100

712C, 914C, 915C, 1215, 1218, 1315, 1318, 1620, 1714 ELETRÔNICO OF 1414 ATEGO 1315, 1317, 1318, 1418, OM366, A366LA

RCY 7844

002.254.2508, 002.250.6615, VKCH 4844

SPRINTER 311, 313, 413 CDI ELETRÔNICO ACCELO 715

RCY 7142

Sachs 66 6482 000 142; 66 6482 000 157; 66 6482 000 218; 66 6482 000 224; 66 6482 000 287;66 6482 000 372
Valeo 830141
LUK 510 0275 10; 510 0364 10

Mercedes 003 250 10 15; 003 250 21 15; 003 250 86 15; 003 250 93 15; 003 250 97 15 80; A 003 250 10 15; A 003 250 21 15; A 003 250 21 15 80; A 003 250 35 15; A 003 250 86 15; A 003 250 86 15; A 003 250 93 15; A 003 250 97 15; A 003 250 97 15 80; ZF 6650121017

ATUADOR HIDRAULICO VOLVO	REFERÊNCIA/APLICAÇÃO
	RCY 7775 Knorr- Bremse K209862 VOLVO: 23867775 ;24211409; 24602826; 24604882
	RCY 7900 EATON 551572 / SACHS 3378 1455730 /551572 /1393332 /1434649 /1522357
	RCY 7315 EATON 551572 / SACHS 3378 1455730 /551572 /1393332 /1434649 /1522357

MZK
INDÚSTRIA AUTOMOTIVA

INDUSTRIA FABRICANTE DE MANCAIS DE EMBREAGEM, CUBOS DESLIZANTES, EIXOS PARA GARFOS DE EMBREAGEM, GARFOS DE CÂMBIO, GARFOS DE EMBREAGEM, KITS PARA GARFOS DE EMBREAGEM ,
KIT TRAVA PARA MANCAIS ,MANCAIS DE EMBREAGEM, LINHAS UTILITARIOS E PESADAS, SEGUINDO RIGOROSAS NORMAS DE QUALIDADE.

PRODUZIMOS PRODUTOS PARA AS MARCAS MAIS RENOMADAS MUNDIALMENTE

QUALIDADE E SERIEDADE

Produtos desenvolvidos de acordo
com Projeto da Montadora

RUA CAMPINAS N° 2145 - VILA CARVALHO
CEP 14075-070 - RIBEIRÃO PRETO - SP
Fone: +55 (16) 3969-8877
Whatsapp: +55 (16) 98162-1005
e-mail: vendas@mzkrolamentos.com.br

CONTATE NOS NO WHATSAPP

ACESSE NOSSO SITE